[Linea **D8 FCE**]

5064972A - 10/09

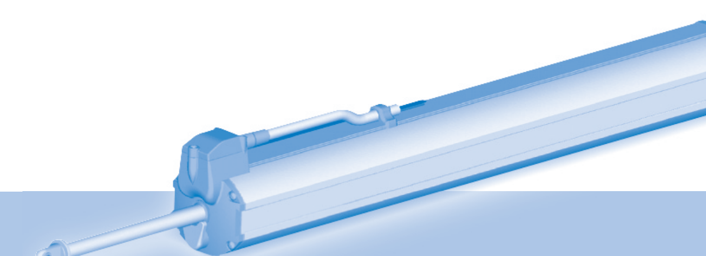

MINGARDI®
THE REFERENCE FOR WINDOW AUTOMATION

Window Automation industrY Srl a socio unico
Via C. Bassi, 7/A - 40015 Galliera (BO) - Italy - Tel. +39.051.6169111 - Fax +39.051.6169199
info@way-srl.com - www.way-srl.com

(I) Prima di intraprendere qualsiasi operazione di installazione o di collegamento elettrico si raccomanda di leggere con estrema attenzione anche il foglio delle Avvertenze Generali.
(GB) Before embarking on any installation or wiring operations, also read the General Warnings sheet very carefully.
(F) Avant d'entreprendre une opération d'installation ou de branchement électrique quelconque, il est recommandé de lire très attentivement également la notice des Recommandations Générales.
(D) Es wird empfohlen, auch das Blatt der Allgemeinen Hinweise sehr aufmerksam zu lesen, bevor mit der Durchführung der Arbeiten für die Installation oder den elektrischen Anschluss begonnen wird.
(E) Antes de iniciar cualquier operación de instalación o de conexión eléctrica, lean atentamente también la hoja de las Advertencias Generales.
(P) Antes de iniciar qualquer trabalho de instalação ou de ligação eléctrica aconselha-se também a leitura com muita atenção da folha de Advertências Gerais.
(NL) Alvorens de apparaten te installeren en/of aan te sluiten wordt aanbevolen het blad met de algemene waarschuwingen met de grootste aandacht te lezen.
(H) Mielőtt belefogna bármilyen felszerelési, vagy elektromos csatlakoztatási műveletbe, azt javasoljuk, nagyon figyelmesen olvassa el az Általános tanácsok lapot is.
(SLO) Preden se lotite kakršnega koli opravila v zvezi z nameščanjem ali vzpostavljanjem električne povezave priporočamo, da si pazljivo preberete tudi list s Splošnimi opozorili.
(CZ) Před provedením jakékoliv operace související s instalací nebo elektrickým zapojením zařízení si velmi pečlivě přečtěte také část obsahující Obecná upozornění.
(GR) Προτού ξεκινήσετε οποιαδήποτε ενέργεια εγκατάστασης ή ηλεκτρικής σύνδεσης συστήνεται η ανάγνωση και του φύλλου Γενικών Προειδοποιήσεων με τη μέγιστη προσοχή.
(SA) قبل البدء في أية عملية للتركيب أو التوصيل الكهربائي، ننصح بقراءة أيضا ورقة التحذيرات العامة بعناية فائقة.

(I) DESCRIZIONE MONTAGGIO SU FINESTRA A SPORGERE E CUPOLE.
(GB) FITTING TO TOP-HUNG WINDOWS AND DOME WINDOWS.
(F) DESCRIPTION DU MONTAGE SUR DES FENÊTRES EN SAILLIE ET SUR DES COUPOLES D'ÉCLAIRAGE.
(D) ANLEITUNG ZUR MONTAGE AUF KLAPP- UND KUPPELFENSTERN.
(E) DESCRIPCIÓN MONTAJE EN VENTANAS DE BASTIDOR ABATIBLE Y CÚPULAS.
(P) DESCRIÇÃO DA MONTAGEM EM JANELAS PROJECTANTES E CÚPULAS.
(NL) BESCHRIJVING VAN DE MONTAGE OP NAAR BUITEN OPENENDE RAMEN EN KOEPELRAMEN.
(H) AZ EMELKEDŐEN FELNYÍLÓ ABLAKOKRA ÉS A KUPOLÁKRA TÖRTÉNŐ FELSZERELÉS LEÍRÁSA.
(SLO) OPIS MONTAŽE NA ZRAČNE LINE IN KUPOLASTA OKNA. (CZ) POPIS MONTÁŽE NA VÝKYVNÁ OKNA A STŘEŠNÍ KOPULE.
(GR) ΠΕΡΙΓΡΑΦΗ ΤΟΠΟΘΕΤΗΣΗΣ ΣΕ ΠΑΡΆΘΥΡΑ ΠΡΟΕΞΟΧΗΣ ΚΑΙ ΘΌΛΟΥΣ.
(SA) ف التركيب على النوافذ البارزة و التي على شكل قبة.

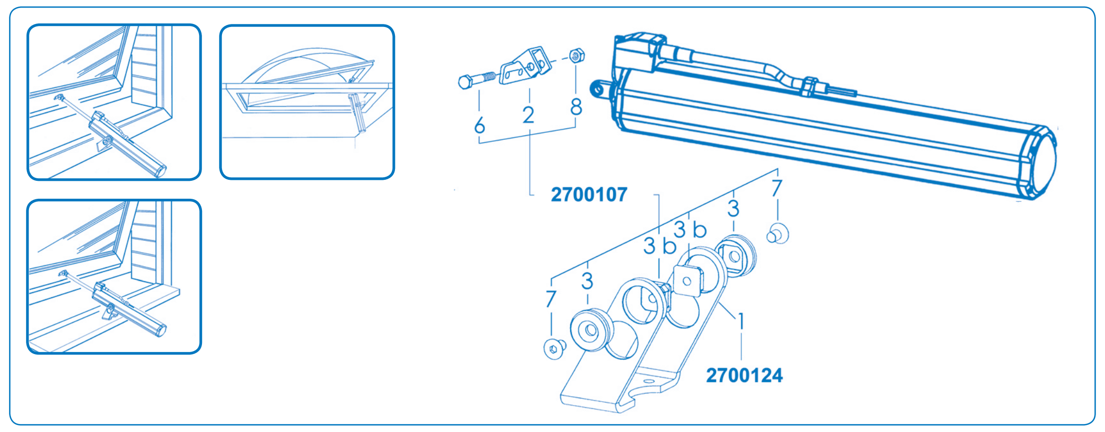

A (I) Tracciare la mezzeria del serramento, realizzare le forature per il fissaggio della staffa attacco anteriore (2) e staffa supporto motore (1).

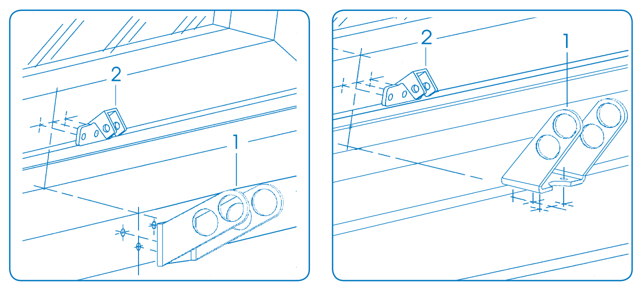

(GB) Mark the centre line of the window and drill the holes to fit the front bracket (2) and the motor support bracket (1).
(F) Tracer la ligne médiane de la menuiserie, exécuter les perçages pour la fixation de la bride de raccord avant (2) et de la bride de support de moteur (1).
(D) Die Mittellinie des Fensters anzeichnen und die Bohrungen für die Befestigung der Vorderanschlusskonsole (2) und der Motorhaltekonsole (1) ausführen.
(E) Tracen la línea de centro del cerramiento, realicen los orificios para la sujeción de la abrazadera empalme delantero (2) y de la abrazadera soporte motor (1).
(P) Traçar o meio do caixilho, realizar os furos para a fixação da chapa de fixação frontal (2) e a chapa de suporte do motor (1).
(NL) Trek de middellijn van het raam en boor de gaten voor de bevestiging van de voorste bevestigingsbeugel (2) en de steunbeugel van de motor (1).
(H) Rajzolja fel a nyílászáró felezővonalát, készítse el a lyukakat az elülső rögzítő kengyelhez (2) és a motor tartó kengyelhez (1).
(SLO) Začrtajte središčnico na okenskem okviru, napravite luknje za pritrditev opornika prednjega zaklepa (2) in opornika nosilca motorja (1).
(CZ) Vyznačte si středovou čáru okna a vyvrtejte otvory pro upevnění čelní příchytky (2) a držáku motoru (1).
(GR) Χαράξτε τη μεσαία γραμμή του κουφώματος, εκτελέστε τις τρύπες για στερέωση του εμπρόσθιου άγκιστρου στήριξης (2) και άγκιστρου στήριξης κινητήρα (1).
(SA) تتبع النقطة الوسطى لوحدة الإغلاق، قم بعمل الثقب اللازم لتثبيت ركاب التعليق الأمامي (2) و ركاب دعم الموتور (1).

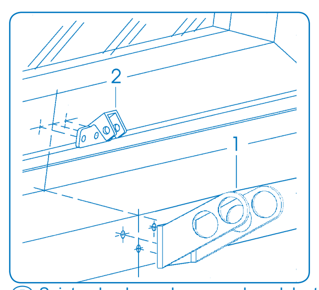

B (I) Fissare la staffa attacco anteriore (2) al serramento senza serrare a fondo. Fissare la staffa supporto motore (1) con le viti (non fornite) e serrare a fondo. Allineare la staffa supporto motore (1) alla staffa attacco anteriore (2) e serrare le viti di fissaggio (non fornite).
(GB) Fix front bracket (2) to the window without tightening it completely. Fix the motor support bracket (1) with screws (not supplied) and tighten thoroughly. Align motor support bracket (1) to front bracket (2) and tighten screws (not supplied).
(F) Fixer la bride de raccordement avant (2) à la menuiserie sans serrer à fond. Fixer la bride de support moteur (1) à l'aide des vis (non livrées) et serrer à fond. Aligner la bride du support moteur (1) à la bride de raccordement avant (2) et serrer les vis de fixation (non livrées).
(D) Die Vorderanschlusskonsole (2) am Fenster anbringen, ohne die Schrauben vollständig anzuziehen. Die Motorhaltekonsole (1) mit den Schrauben (nicht mitgeliefert) befestigen und diese vollständig anziehen. Die Motorhaltekonsole (1) zur Vorderanschlusskonsole (2) fluchten und die Befestigungsschrauben (nicht im Lieferumfang) vollständig anziehen.
(E) Sujeten la abrazadera empalme delantero (2) al cerramiento sin apretar fuertemente. Sujeten la abrazadera soporte motor (1) con los tornillos (no suministrados) y apretar fuertemente. Alineen la abrazadera soporte motor (1) a la abrazadera empalme delantero (2) y aprieten los tornillos de sujeción (no suministrados).
(P) Fixar a chapa de fixação frontal (2) ao caixilho sem apertar a fundo. Fixar a chapa de suporte do motor (1) com os parafusos (não fornecidos) e apertar a fundo. Alinhar a chapa de suporte do motor (1) com a chapa de fixação frontal (2) e apertar os parafusos de fixação (não fornecidos).
(NL) Bevestig de voorste bevestigingsbeugel (2) aan het raam zonder de schroeven volledig vast te draaien. Bevestig de steunbeugel van de motor (1) met de (niet bijgeleverde) schroeven en haal ze helemaal aan. Breng de steunbeugel van de motor (1) in lijn met de voorste bevestigingsbeugel (2) en draai de (niet bijgeleverde) bevestigingsschroeven aan.
(H) Rögzítse az elülső rögzítő kengyelt (2) a nyílászáróhoz, anélkül, hogy a csavarokat szorosra húzná. Rögzítse a motor tartó kengyelt (1) a csavarokkal (külön kell beszerezni), és húzza jó szorosra.Igazítsa egy vonalba a motor tartó kengyelt (1) az elülső rögzítő kengyelhez (2), és húzza szorosra a rögzítő csavarokat (külön kell beszerezni).
(SLO) Pritrdite opornik prednjega zaklepa (2) na okenski okvir, ne da bi vijake privili do konca. Pritrdite opornik nosilca motorja (1) z vijaki (niso priloženi) in jih privijte do konca. Poravnajte opornik nosilca motorja (1) z opornikom prednjega zaklepa (2) in privijte pritrdilne vijake (niso priloženi).
(CZ) Upevněte čelní příchytku (2) k oknu bez toho, abyste ji zcela utáhli. Upevněte držák motoru (1) pomocí šroubů (nejsou součástí dodávky) a zcela je utáhněte. Vyrovnejte držák motoru (1) a čelní příchytku (2) a utáhněte upevňovací šrouby (nejsou součástí dodávky).
(GR) Στερεώσατε το εμπρόσθιο άγκιστρο στήριξης (2) με τις βίδες (20) στο κούφωμα χωρίς να σφίξετε δυνατά. Στερεώσατε το άγκιστρο στήριξης κινητήρα (1) με τις βίδες (δεν προμηθεύονται) και σφίξτε δυνατά. Ευθυγραμμίσατε το άγκιστρο στήριξης κινητήρα (1) στο εμπρόσθιο άγκιστρο στήριξης (2) και σφίξτε τις βίδες στερέωσης (δεν προμηθεύονται).
(SA) الربط الكامل. قم بتثبيت ركاب دعم الموتور (1) بالمسامير (غير مرفقة مع الجهاز) و قم بالربط الكامل. قم بمحاذاة ركاب دعم الموتور (1) مع ركاب التعليق الأمامي (2) و قم بربط مسامير التثبيت (غير مرفقة مع الجهاز).

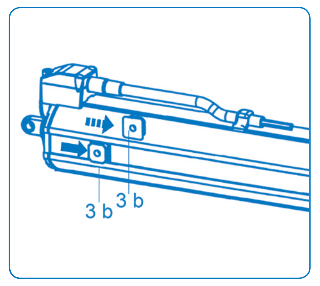

C (I) Inserire i dadi a coda di rondine (3b) nelle guide ricavate sui fianchi dell'attuatore e portarli in prossimità della parte anteriore.
(GB) Insert dovetail nuts (3b) into the guides on the sides of the actuator and take them close to the front side.
(F) Insérer les écrous en queue d'aronde (3b) dans les guides obtenus sur les flancs du vérin et les amener à proximité de la partie avant.
(D) Die Schwalbenschwanzmuttern (3b) in die Führungen an den Seiten des Antriebs einsetzen und nach vorne schieben.
(E) Introduzcan las tuercas tipo cola de milano (3b) en las guías ubicadas en los lados del servomotor y acérquenlas a la parte delantera.
(P) Introduzir as porcas de orelhas (3b) nas guias realizadas nos lados do actuador e levá-los para junto da parte frontal.
(NL) Breng de zwaluwstaartmoeren (3b) in de uitsparingen op de zijkanten van de actuator aan en schuif ze naar de voorkant.
(H) Illessze a fecskefarkú anyákat (3b) a működtető szerkezet oldalain kiképzett sínekbe, és helyezze őket az elülső rész közelébe.
(SLO) Vstavite matice (3b) v vodila ob strani regulacijskega mehanizma in jih potisnite v njegov zgornji del.
(CZ) Vsuňte rybinové matice (3b) do vedení na bocích ovládacího mechanismu a přesuňte je do blízkosti přední části.
(GR) Βάλτε τα παξιμάδια χελιδονοουράς (3b) στους οδηγούς στις πλευρές του εφαρμοστήρα και φέρατε κοντά στο εμπρόσθιο μέρος.
(SA) النقاط الموجودة على جانبي محرك التبديل و قم بوضعها بالقرب من الجزء الأمامي

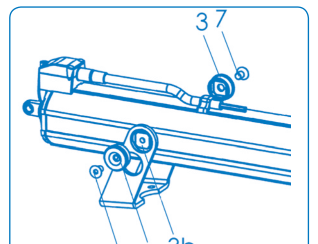

D (I) Inserire l'attuatore all'interno della staffa supporto motore (1). N.B. la staffa (1) è provvista di 2 fori per il fissaggio all'attuatore; la scelta del foro determina l'inclinazione dell'attuatore. Inserire i fissaggi laterali (3) nei fori della staffa (1) e centrarli sulle guide a coda di rondine (3b). Inserire le viti (7) quindi avvitarle senza serrare a fondo.
(GB) Insert the actuator inside motor support bracket (1). Note: the bracket (1) is equipped with 2 holes to fit it to the actuator. The inclination of the actuator depends on the hole chosen. Insert side fixtures (3) into the holes of the bracket (1) and align them with dovetail guides (3b). Insert and tighten the screws (7), but do not tighten them completely.
(F) Insérer le vérin à l'intérieur de la bride du support de moteur (1). N.B. la bride (1) est dotée de 2 trous pour la fixation sur le vérin : le choix du trou détermine l'inclinaison du vérin. Insérer les fixations latérales (3) dans les trous de la bride (1) et les centrer sur les guides en queue d'aronde (3b). Insérer les vis (7), puis les visser sans serrer à fond.
(D) Den Antrieb in die Motorhaltekonsole (1) einsetzen. Hinweis: die Konsole (1) ist mit zwei Bohrungen für die Befestigung des Antriebs ausgerüstet. Durch die Wahl der Bohrung wird die Neigung des Antriebs festgelegt. Die seitlichen Befestigungsteile (3) in die Bohrungen der Konsole (1) einsetzen und auf den Schwalbenschwanzführungen (3b) zentrieren. Die Schrauben (7) einstecken und locker anziehen.
(E) Introduzcan el servomotor dentro de la abrazadera soporte motor (1). NOTA: la abrazadera (1) está provista de 2 orificios para la sujeción al servomotor; la elección del orificio determina la inclinación del servomotor. Introduzcan las fijaciones laterales (3) en los orificios de la abrazadera (1) y céntrenlas en las guías tipo cola de milano (3b). Introduzcan los tornillos (7) y enrósquenlos sin apretar fuertemente.
(P) Introduzir o actuador no interior da chapa de suporte do motor (1). N.B. a chapa (1) tem 2 furos para a fixação ao actuador; a escolha do furo determina a inclinação do actuador. Introduzir os fixadores laterais (3) nos furos da chapa (1) e centrá-los nas guias de orelhas (3b). Introduzir os parafusos (7) e aparafusá-los sem apertar a fundo.
(NL) Breng de actuator in de steunbeugel van de motor(1) aan. N.B. de beugel (1) heeft 2 gaten voor de bevestiging van de actuator; de keuze van het gat bepaalt de helling van de actuator. Breng de bevestigingen in de zijkanten (3) in de gaten van de beugel aan (1) en breng ze in het midden van de zwaluwstaartvormige geleiders (3b).Plaats de schroeven (7) en draai ze vervolgens aan zonder ze helemaal te spannen.
(H) Helyezze a működtető szerkezetet a motor tartó kengyel belsejébe (1). Megjegyzés: a kengyel (1) 2 lyukkal rendelkezik a működtető szerkezethez való rögzítéshez; a lyuk megválasztása meghatározza a működtető szerkezet dőlésszögét. Illessze be az oldalsó rögzítőket (3) a kengyel lyukaiba (1), és igazítsa őket középre a fecskefarkú síneken (3b). Helyezze be a csavarokat (7), majd csavarozza őket be anélkül, hogy szorosra húzná.
(SLO) Vstavite regulacijski mehanizem v opornik za motor (1). N.B. opornik (1) je opremljen z dvema luknjama za pritrjevanje regulacijskega mehanizma. Vstavite stranske pritrdilce (3) v luknje v oporniku (1) in jih nataknite na vodila (3b). Vstavite vijake (7) in jih privijte, vendar ne do konca.
(CZ) Vsuňte ovládací mechanismus do držáku motoru (1). Upozornění: držák (1) má dva otvory pro upevnění ovládacího mechanismu; volba otvoru stanoví sklon mechanismu. Zasuňte boční úchyty (3) do otvorů na držáku (1) a vyrovnejte je na rybinových vedeních (3b). Vsuňte do nich šrouby (7) a zašroubujte je bez toho, abyste je zcela utáhli.
(GR) Βάλτε τον εφαρμοστήρα μέσα στο άγκιστρο στήριξης κινητήρα (1). ΣΗΜ.: το άγκιστρο (1) φέρει 2 οπές για τη στερέωση του εφαρμοστήρα, η επιλογή της οπής καθορίζει την κλίση του εφαρμοστήρα. Βάλτε τα πλάγια στηρίγματα (3) στις οπές του άγκιστρου (1) και κεντρίσατε πάνω στους οδηγούς χελιδονοοουράς (3b). Βάλτε τις βίδες (7) και μπλοκάρετε χωρίς να σφίξετε δυνατά.
(SA) قم بإدخال محرك التبديل داخل ركاب دعم الموتور (1). ملحوظة: من المفترض أن يحتوي الركاب (1) على ثقبين لتثبيت محرك التبديل؛ اختيار الثقب يحدد زاوية ميل محرك التبديل. أدخل أدوات التثبيت الجانبية (3) في ثقوب الركاب (1) و قم بضبط وضعها في مركز فتحات العاشق و المعشوق (3b). أدخل المسامير (7) ثم قم بربطها و لكن بشكل غير كامل.

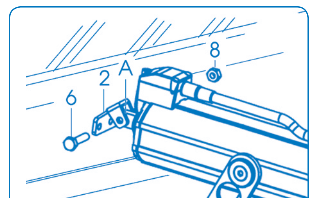

E (I) Con il serramento chiuso e l'attuatore a fine corsa (chiuso), posizionare il tutto in modo che la testina "A" si inserisca all'interno della staffa di attacco anteriore (2). Inserire la vite (6) e bloccare con dado (8).
(GB) With the window closed and the actuator at the end of stroke (closed), position everything so that head "A" goes inside the front bracket (2). Insert screw (6) and secure with nut (8).
(F) La menuiserie étant fermée et le vérin en fin de course étant également fermé, placer le tout de telle sorte que la tête "A" s'enclenche dans la bride de raccordement avant (2). Insérer la vis (6) et bloquer à l'aide de l'écrou (8).
(D) Bei geschlossenem Fenster und Antrieb auf der Endlage (geschlossen) den Komplex so positionieren, dass der Kopf "A" in das Innere der vorderen Anschlusskonsole (2) eingepasst wird. Die Schraube (6) einstecken und mit der Mutter (8) fest anziehen.
(E) Con el cerramiento cerrado y el servomotor a fin de carrera (cerrado), coloquen el bloque de modo que el cabezal "A" se introduzca dentro de la abrazadera de empalme delantero (2). Introduzcan el tornillo (6) y bloquéenlo con la tuerca (8).
(P) Com o caixilho fechado e o actuador no fim do percurso (fechado), colocar tudo de modo que a cabeça "A" se introduza dentro da chapa de fixação frontal (2). Introduzir o parafuso (6) e apertar com a porca (8).
(NL) Met een gesloten raam en de actuator bij de eindschakelaar (gesloten) dient u het geheel zodanig te plaatsen dat het blokje 'A' in de bevestigingsbeugel (2) komt. Plaats de schroef (6) en blokkeer hem met een moer (8).
(H) Zárt ablak és végállásban levő (zárt) működtető szerkezet mellett az egészet úgy helyezze el, hogy az "A" fej az elülső rögzítő kengyel (2) belső részébe illeszkedjen. Helyezze be a csavart (6) és rögzítse az anyával (8).
(SLO) Zaprite okenski okvir in regulacijski mehanizem premaknite v končni položaj (zaprto). Nato postavite vse skupaj tako, da bo glavica "A" vstavljena v opornik zaklepa (2). Zatem vstavite vijak (6) in ga pričvrstite z matico (8).
(CZ) Jestliže je okno zavřené a ovládací mechanismus na konci dráhy (zavřený), umístěte celek tak, aby se hlava (A) zasunula do čelní příchytky (2). Zasuňte šroub (6) a zajistěte ho maticí (8).
(GR) Με το κούφωμα κλειστό και τον εφαρμοστήρα στο τέλος πορείας (κλειστό), τοποθετήσατε το σύνολο ώστε η κεφαλή "A" εισαχθεί μέσα στο εμπρόσθιο άγκιστρο στήριξης (2). Βάλτε τη βίδα (6) και μπλοκάρετε με παξιμάδι (8).
(SA) في نهاية المجرى (مغلق)، ضع الجميع بطريقة تجعل الرأس "A" تدخل في داخل ركاب التعليق الأمامي (2). أدخل المسمار (6) و أغلق بالصامولة (8).

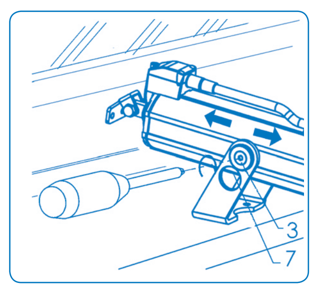

F (I) Spostare l'attuatore lungo il proprio asse per poter esercitare una sufficiente pressione sulle guarnizioni del serramento. Stringere a fondo le viti (7) all'interno dei fissaggi laterali (3) serrando con una coppia di 5Nm ± 0.5 Nm. Collegare l'attuatore all'impianto elettrico servendosi degli schemi allegati, rispettando le norme di sicurezza vigenti in materia. Azionare l'attuatore per aprire il serramento, arrivare a fine corsa e richiudere. Questo per verificare il corretto funzionamento dell'attuatore, l'intervento dei fine corsa elettrici e la corretta chiusura del serramento. Se la chiusura del serramento non risulta completa o se il fine corsa non viene azionato in fase di chiusura, occorre effettuare la registrazione mediante le seguenti operazioni: togliere tensione all'attuatore - allentare le viti (7) all'interno dei fissaggi laterali (3) - spostare l' attuatore lungo il proprio asse, per ottenere la corretta chiusura del serramento con una sufficiente pressione sulle guarnizioni - stringere a fondo le viti (7) all'interno dei fissaggi laterali (3) serrando con una coppia di 5Nm ± 0.5 Nm.
(GB) Move the actuator along its own axis so that sufficient pressure is exerted on the window seals. Tighten screws (7) completely inside side fixtures (3) applying a torque of 5Nm ± 0.5 Nm. Connect the actuator to the electrical system in the manner prescribed in the attached wiring diagrams, in compliance with safety standards in force. Start up the actuator to open the window, run it to the end of stroke and switch it off again. This serves to check if the actuator is working correctly, the limit switches trip and if the window closes properly. If the window does not close correctly or if the limit switch is not activated during the closing phase, an adjustment should be made. Proceed as follows: disconnect the actuator – loosen screws (7) inside side fixtures (3) – move the actuator along its axis until the frame closes perfectly with enough pressure on the seals – tighten screws (7) completely inside the side fixtures (3) applying a torque of 5Nm ± 0.5 Nm.
(F) Déplacer le vérin le long de son propre axe pour pouvoir exercer une pression suffisante sur les garnitures de la menuiserie Serrer les vis à fond (7) dans les fixations latérales (3) en serrant à l'aide d'un couple de 5Nm ± 0.5 Nm. Relier le vérin à l'installation électrique, en utilisant les schémas en annexe et en respectant les normes de sécurité en vigueur dans ce domaine. Actionner le vérin pour ouvrir la menuiserie, arriver en fin de course et refermer. Cela en vue de vérifier le bon fonctionnement du vérin, le déclenchement des fins de course et si la fermeture de la menuiserie se fait parfaitement. Si la fermeture de la menuiserie ne se fait pas complètement ou si la fin de course n'est pas actionnée lors de la fermeture, il faut effectuer le réglage moyennant les opérations suivantes: couper le courant au vérin - desserrer les vis (7) dans les fixations latérales (3) - déplacer le vérin le long de son propre axe, en vue d'obtenir la bonne fermeture de la menuiserie moyennant une pression suffisante sur les joints - serrer les vis à fond (7) dans les fixations latérales (3) en serrant à l'aide d'un couple de 5Nm ± 0.5 Nm.
(D) Den Antrieb auf seiner Achse verschieben, um einen ausreichenden Druck auf die Fensterdichtungen ausüben zu können. Die Schrauben (7) im Inneren der seitlichen Befestigungsteile (3) festziehen mit einem Anzugsmoment von 5Nm ± 0.5 Nm anziehen. Den Antrieb unter Bezugnahme auf die Schaltpläne in der Anlage an das Stromnetz anschließen und dabei die einschlägigen Sicherheitsvorschriften beachten. Das Fenster mit dem Antrieb bis zur Endlage öffnen und wieder schließen. Dies dient dazu, den korrekten Betrieb des Antriebs, die Auslösung der elektrischen Endschalter und die ordnungsgemäße Schließung des Fensters zu prüfen. Wenn das Fenster nicht vollständig geschlossen wird oder der Endschalter beim Schließvorgang nicht aktiviert wird, ist eine Einstellung erforderlich. Dabei ist wie folgt vorzugehen: die Spannung vom Antrieb abnehmen – die Schrauben (7) in den seitlichen Befestigungsteilen (3) lösen - den Antrieb auf seiner Achse verschieben, um die korrekte Schließung des Fensters mit einem ausreichenden Druck auf die Dichtungen zu erreichen – die Schrauben (7) in den seitlichen Befestigung (3) vollständig anziehen mit einem Anzugsmoment von 5Nm ± 0.5 Nm anziehen.
(E) Desplacen el servomotor a lo largo de su eje para poder ejercitar una suficiente presión sobre las guarniciones del cerramiento. Aprieten fuertemente los tornillos (7) en el interior de las fijaciones laterales (3) ejerciendo un par de fuerza de 5Nm ± 0.5 Nm. Conecten el servomotor a la instalación eléctrica respetando los esquemas adjuntos y las normas de seguridad vigentes en materia. Accionen el servomotor para abrir el cerramiento, lleguen a fin de carrera y cierren de nuevo. Esta operación sirve para verificar que el servomotor, los fines de carrera eléctricos y el cierre del cerramiento funcionan correctamente. Si el cierre del cerramiento no es correcto o si el fin de carrera no es accionado en fase de cierre, hay que efectuar la regulación efectuando las siguientes operaciones: quiten la tensión del servomotor - aflojen los tornillos (7) en el interior de las fijaciones laterales (3) -desplacen el servomotor a lo largo de su eje hasta que el cerramiento cierre correctamente con una presión suficiente en las guarniciones - aprieten fuertemente los tornillos (7) dentro de las fijaciones laterales (3) ejerciendo un par de fuerza de 5Nm ± 0.5 Nm.
(P) Deslocar o actuador ao longo do seu eixo para poder exercer uma pressão suficiente nas juntas do caixilho. Apertar a fundo os parafusos (7) dentro dos fixadores laterais (3) com uma força de 5Nm ± 0.5 Nm. Ligar o actuador ao equipamento eléctrico consultando os esquemas em anexo e respeitando as normas de segurança em vigor na matéria. Accionar o actuador para abrir o batente, chegar ao fim do percurso e fechar. Isto serve para verificar o correcto funcionamento do actuador, a intervenção dos limitadores de percurso eléctricos e o fecho correcto do batente.Se o fecho do batente não for completo ou se não for accionado o limitador de percurso na fase de fecho, é necessário efectuar a regulação com as seguintes operações: desligar a corrente eléctrica do actuador – desapertar os parafusos (7) dentro dos fixadores laterais (3) – deslocar o actuador ao longo do seu eixo, para obter o fecho correcto do batente com uma pressão suficiente nas juntas – apertar a fundo os parafusos (7) dentro dos fixadores laterais (3) com uma força de 5Nm ± 0.5 Nm.
(NL) Schuif de actuator langs zijn as om voldoende druk op de pakkingen van het raam uit te kunnen oefenen. Draai de schroeven (7) in de bevestigingen in de zijkanten (3)) volledig vast met een koppel van 5Nm ± 0.5 Nm. Sluit de actuator op het elektriciteitnet aan met behulp van de bijgevoegde schema's. Volg hierbij de geldende veiligheidsvoorschriften. Schakel de actuator in om het raam te openen en sluit het raam weer wanneer de eindschakelaar bereikt is. Dit dient om de juiste werking van de actuator, de inschakeling van de elektrische eindschakelaars en de juiste sluiting van het raam te controleren. Indien het raam niet volledig wordt gesloten of de eindschakelaar tijdens het sluiten niet wordt ingeschakeld, moet de actuator door middel van de volgende handelingen afgesteld worden: schakel de netspanning naar de actuator uit – draai de schroeven (7) in de bevestigingen in de zijkanten (3) los – schuif de actuator langs zijn as om het raam op de juiste wijze te laten sluiten met voldoende druk op de pakkingen - draai de schroeven (7) in de bevestigingen in de zijkanten (3)) volledig vast met een koppel van 5Nm ± 0.5 Nm.
(H) Mozdítsa el a működtető szerkezetet a tengelyének mentén, hogy elegendő nyomást tudjon gyakorolni az ablaktömítésekre. Húzza jó szorosra a csavarokat (7) az oldalsó rögzítőkben (3) és húzza szorosra 5 Nm ± 0.5 Nm nyomatékkal. Csatlakoztassa a működtető szerkezetet az elektromos hálózathoz a mellékelt rajzok segítségével, az e téren a hatályos biztonsági előírások betartásával. Hozza működésbe a működtető szerkezetet, hogy kinyissa az ablakot, engedje végállásig, és zárja vissza. Ez arra szolgál, hogy ellenőrizze a működtető szerkezet helyes működését, az elektromos végállások bekapcsolódását, és az ablak helyes bezáródását. Ha az ablak bezáródása nem lenne teljes, vagy ha a végállás nem kapcsolódik be a zárási szakaszban, el kell végezni a beállítást a következő műveleteken keresztül: kapcsolja le a működtető szerkezetet a hálózati feszültségről - lazítsa ki a csavarokat (7) az oldalsó rögzítőkben (3) - mozdítsa el a működtető szerkezetet saját tengelye mentén, hogy elérje az ablak helyes záródását elegendő nyomással az ablaktömítéseken - húzza jó szorosra a csavarokat (7) az oldalsó rögzítők (3) belsejében és húzza szorosra 5 Nm ± 0.5 Nm nyomatékkal.
(SLO) Pomaknite regulacijski mehanizem vzdolž njegove osi, da bo zadostno pritisnil na tesnila okvira. Privijte vijake (7) znotraj stranskih pritrdilcev (3) do konca, pri čemer pazite, da boste uporabili navojni moment 0,5 Nm. Priključite mehanizem na električno omrežje s pomočjo priloženih shem, pri čemer upoštevajte veljavna varnostna določila na tem področju. Sprožite mehanizem za odpiranje okna, ga odprite do konca in zaprite. Tako boste preverili pravilno delovanje mehanizma, sprožitev električnega omejevalca hoda in pravilno zapiranje okvira. Če se okno ne zapre popolnoma ali pa če se omejevalec hoda ne sproži v fazi zapiranja, ročno nastavite hod na naslednji način: izklopite regulacijski mehanizem – odvijte vijake (7) na stranskih pritrdilcih (3) – pomaknite mehanizem vzdolž njegove osi, da bo zadostno pritisnil na tesnila okvira – privijte nazaj vijake (7) na stranskih pritrdilcih (3) pri čemer pazite, da boste uporabili navojni moment 0,5 Nm.
(CZ) Přesuňte ovládací mechanismus podél jeho osy, abyste mohli vyvinout dostatečný tlak na těsnění okna. Řádně utáhněte šrouby (7) zasazené v bočních úchytech (3) na utahovací moment 5Nm ± 0.5 Nm. Zapojte ovládací mechanismus do elektrické sítě na základě přiložených schémat a dodržujte přitom platné bezpečnostní předpisy. Aktivujte ovládací mechanismus pro otevření okna, nechte ho přesunout až na konec dráhy a poté ho zavřete, abyste mohli zkontrolovat správnou funkci ovládacího mechanismu, zásah elektrických koncových vypínačů a správné zavření okna. Jestliže se okno zcela nezavře nebo nedojde k aktivaci koncového vypínače ve fázi zavírání okna, proveďte následující kroky: vypněte přívod elektrického proudu do ovládacího mechanismu, uvolněte šrouby (7) bočních úchytů (3), přesuňte ovládací mechanismus podél jeho osy pro správné zavření okna s dostatečným tlakem vyvíjeným na těsnění a utáhněte šrouby (7) bočních úchytů (3) na utahovací moment 5Nm ± 0.5 Nm.
(GR) Μετακινήσατε τον εφαρμοστήρα κατά μήκος του άξονα του για να εξασκείται επαρκή πίεση στα παρεμβύσματα του κουφώματος. Σφίξτε δυνατά τις βίδες (7) εντός των πλάγιων στηριγμάτων (3) σφίγγοντας με ζεύξη 5Nm ± 0.5 Nm. Συνδέσατε τον εφαρμοστήρα στην ηλεκτρική εγκατάσταση με τη βοήθεια των συνημμένων σχεδίων, τηρώντας τους ισχύοντες σχετικούς κανόνες ασφαλείας. Ενεργοποιήσατε τον εφαρμοστήρα για να ανοίξει το κούφωμα, φτάσατε στο τέλος πορείας και κλείσατε ξανά. Αυτό για να ελέγχεται η σωστή λειτουργία του εφαρμοστήρα, την επέμβαση των ηλεκτρικών τερματικών πορείας και το σωστό κλείσιμο του κουφώματος.Οταν το κλείσιμο του κουφώματος δεν προκύπτει ολοκληρωμένο ή τερματικό πορείας δεν ενεργοποιείται στη φάση κλεισίματος, εκτελέσατε τη ρύθμιση σύμφωνα με τις παρακάτω ενέργειες: αφαιρέσατε τάση από τον εφαρμοστήρα - χαλαρώσατε τις βίδες (7) μέσα στα πλάγια στηρίγματα (3) - μετακινήσατε τον εφαρμοστήρα κατά μήκος του άξονα του για ένα σωστό κλείσιμο του κουφώματος με την επαρκή πίεση στα παρεμβύσματα, σφίξτε δυνατά τις βίδες (7) μέσα στα πλάγια στηρίγματα (3) σφίγγοντας με ζεύξη 5Nm ± 0.5 Nm.
(SA) قم بإزاحة محرك التبديل على امتداد محوره حتى يمكنه القيام بالضغط الكافي على الحلقات المطاطية لوحدة الإغلاق. قم بربط المسامير(7) بالكامل داخل وحدات التثبيت الجانبية (3) باستخدام عزم دوران 5Nm ± 0.5 Nm. قم بتوصيل محرك التبديل بالتيار الكهربائي مستعينا بالرسومات المرفقة به، مع احترام قواعد الأمان المطبقة في هذا الخصوص. قم بتشغيل محرك التبريد حتى تفتح وحدة الإغلاق، قم بتوصيله حتى نهاية المجرى و أعد الغلق حتى تتحقق من أن محرك التبديل يعمل بصورة صحيحة، ومن عمل نهاية المجرى الكهربائية و الغلق الصحيح لوحدة الإغلاق.
إذا لم يكن إقفال وحدة الإغلاق كاملا أو إذا ما لم يتم تشغيل نهاية المجرى في مرحلة الغلق قم بضبط المجرى عن طريق الخطوات التالية: افصل التيار الكهربائي عن محرك التبديل، قم بفك المسامير جزئيا (7) داخل وحدات التثبيت الجانبية (3)، قم بإزاحة محرك التبديل على امتداد محوره حتى يمكنه القيام بالإقفال الصحيح لوحدة الإغلاق عن طريق الضغط الكافي على الحلقات المطاطية، اربط المسامير (7) بالكامل داخل وحدات التثبيت الجانبية (3) باستخدام عزم دوران 5Nm ± 0.5 Nm.

(I) DESCRIZIONE MONTAGGIO SU FINESTRA A LAMELLE SENZA BLOCCO MECCANICO O PALE FRANGISOLE.
(GB) FITTING THE LOUVRE WINDOW WITHOUT MECHANICAL STOP OR SUN BLINDS.
(F) DESCRIPTION DU MONTAGE SUR UNE FENÊTRE À LAMELLES SANS BLOCAGE MÉCANIQUE OU PALES BRISE-SOLEIL.
(D) BESCHREIBUNG DER MONTAGE AUF LAMELLENFENSTERN OHNE MECHANISCHE SPERRE ODER SONNENSCHUTZLAMELLEN.
(E) DESCRIPCIÓN MONTAJE EN VENTANA DE LÁMINAS SIN BLOQUEO MECÁNICO O TABLILLAS DE VISERA.
(P) DESCRIÇÃO DA MONTAGEM EM JANELA DE LAMELAS SEM BLOQUEIO MECÂNICO OU SISTEMAS DE QUEBRA-SOL.
(NL) BESCHRIJVING VAN DE MONTAGE OP LOUVRERAMEN ZONDER MECHANISCHE BLOKKERING OF ZONNEBLINDEN.
(H) MECHANIKUS BLOKKOLÁS NÉLKÜLI LAMELLÁS ABLAKRA VAGY LAMELLÁS ÁRNYÉKOLÓRA TÖRTÉNŐ FELSZERELÉS LEÍRÁSA.
(SLO) OPIS MONTAŽE NA LAMELNO OKNO BREZ MEHANSKE BLOKADE ALI LAMELNIH SENČIL.
(CZ) POPIS MONTÁŽE NA LAMELOVÁ OKNA BEZ MECHANICKÉ ZARÁŽKY NEBO NA SLUNOLAMY.
(GR) ΠΕΡΙΓΡΑΦΗ ΤΟΠΟΘΕΤΗΣΗΣ ΣΕ ΠΑΡΆΘΥΡΟ ΜΕ ΕΛΆΣΜΑΤΑ ΧΩΡΙΣ ΜΗΧΑΝΙΚΗ ΕΜΠΛΟΚΗ Ή ΣΕ ΗΛΙΑΚΆ ΠΤΕΡΥΓΙΑ.
(SA) وصف التركيب على النافذة ذات الصفائح المعدنية بدون الغلق الميكانيكي أو العوارض المبددة لأشعة الشمس

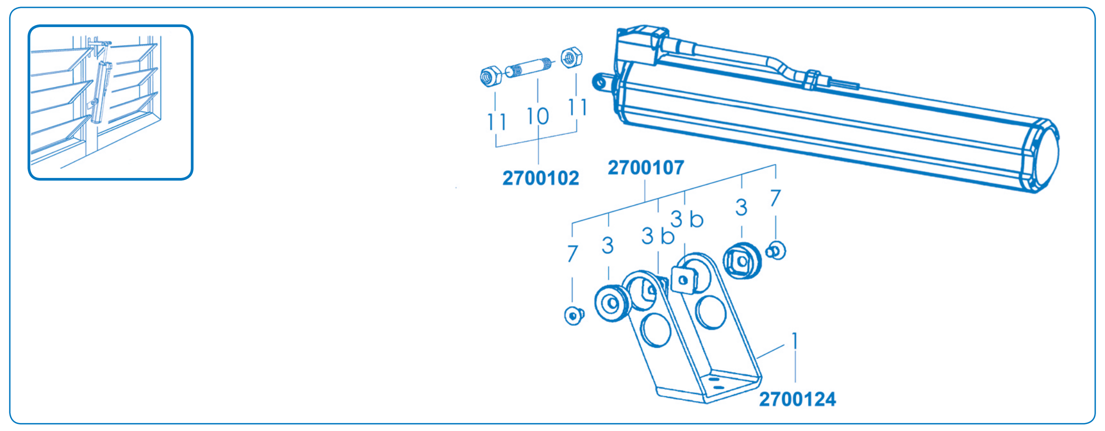

G (I) Collegare l'attuatore all'alimentazione e azionarlo facendo fuoriuscire lo stelo fino all'intervento del fine corsa di massima apertura.
(GB) Connect the actuator to the power supply and switch it on so that the rod extends until the maximum opening limit switch is tripped.
(F) Brancher le vérin sur l'alimentation et l'actionner, en faisant sortir la tige jusqu'au déclenchement de la fin de course d'ouverture maximale.
(D) Den Antrieb an das Stromnetz anschließen. Dann starten, damit der Schaft ausfährt und der Endschalter für die maximale Öffnung ausgelöst wird.
(E) Conecten el servomotor a la alimentación y acciónenlo de manera que salga el vástago hasta que intervenga el fin de carrera de máxima apertura.
(P) Ligar o actuador à alimentação e accioná-lo fazendo sair o êmbolo até à intervenção do limitador de percurso de abertura máxima.
(NL) Sluit de actuator op de netspanning aan en schakel hem in. Laat de stang uitschuiven totdat de eindschakelaar van de maximale opening ingrijpt.
(H) Csatlakoztassa a működtető szerkezetet az elektromos táplálásra, és hozza működésbe, amíg a rúd egészen a maximális nyílás végállás bekapcsolódásáig kijön
(SLO) Priključite regulacijski mehanizem na električno napajanje in ga sprožite, tako da se bo iztegljivo držalo odprlo vse do sprožitve omejevalnika hoda.
(CZ) Zapojte ovládací mechanismus do elektrické sítě a aktivujte ho; dřík se musí vysunout do pozice zásahu koncového vypínače maximálního otevření.
(GR) Συνδέσατε τον εφαρμοστήρα στη τροφοδοσία και ενεργοποιήστε το με την έξοδο του βραχίονα μέχρι την επέμβαση του τερματικού πορείας με το μέγιστο άνοιγμα.
(SA) اسمح للدعامة بالخروج حتى يصل عمل نهاية المجرى لأقصى إلى أقصى درجات الفتح

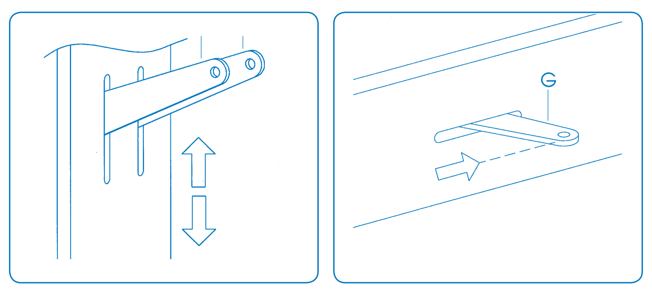

H (I) Portare le lamelle del serramento in posizione di chiusura agendo manualmente sui bracci (G).
(GB) Close the window slats by adjusting arms (G) manually.
(F) Mettre les lamelles de la menuiserie sur la position de fermeture, en intervenant manuellement sur les bras (G).
(D) Die Lamellen des Fensters mit Hilfe der Arme (G) von Hand in die Schließstellung schieben.
(E) Coloquen las láminas del cerramiento en posición de cierre maniobrando manualmente los brazos (G).
(P) Levar as lamelas do caixilho à posição de fecho actuando manualmente nos braços (G).
(NL) Sluit de lamellen van het raam door de armen (G) met de hand te verstellen.
(H) Állítsa az ablak lamelláit zárt helyzetbe úgy, hogy kézzel beállítja a karokat (G).
(SLO) Zaprite lamelna okna, tako da ročno premaknete vzvoda (G).
(CZ) Přesuňte lamely okna do pozice zavření tak, že budete ručně působit na ramena (G).
(GR) Φέρατε τα ελάσματα του κουφώματος σε θέση κλειστή προβαίνοντας με τα χέρια πάνω στους βραχίονες G.
(SA) عن طريق التعامل يدويا مع الأذرع

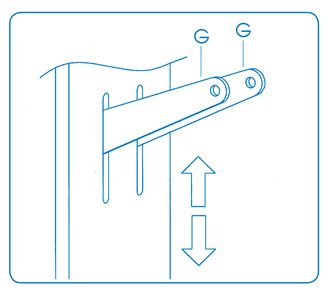

I (I) Portare la testina (A) dell'attuatore al centro dei due bracci (G) - sfilare la boccola dalla testina - inserire il perno (10) e bloccarlo con i dadi (11).
(GB) Place head (A) of the actuator at the centre of the two arms (G), remove the bushing from the head, insert pin (10) and lock it with nuts (11).
(F) Mettre la tête (A) du vérin au centre des deux bras (G), retirer la douille de la tête, insérer le goujon (10) et le bloquer à l'aide des écrous (11).
(D) Den Kopf (A) des Antriebs in die Mitte der beiden Arme (G) führen, die Buchse aus dem Kopf ziehen, den Bolzen (10) einschieben und mit den Muttern (11) blockieren.
(E) Coloquen el cabezal (A) del servomotor en el centro de los dos brazos (G), extraigan el casquillo del cabezal, introduzcan el perno (10) y bloquéenlo con las tuercas (11).
(P) Levar a cabeça (A) do actuador ao centro dos dois braços (G), desenfiar a chumaceira da cabeça, introduzir o perno (10) e fixá-lo com as porcas (11).
(NL) Breng het blokje (A) van de actuator in het midden van de twee armen (G), neem het lager uit het blokje, plaats de pin (10) en blokkeer hem met de moeren (11).
(H) Állítsa a működtető szerkezet fejét (A) a két kar (G) közepére, húzza le a hüvelyt a fejről, illessze be a csapot (10), és rögzítse az anyákkal (11).
(SLO) Nastavite glavico (A) regulacijskega mehanizma na sredino med oba vzvoda (G), vstavite zatič (10) in ga privijte z maticama (11).
(CZ) Přesuňte hlavu (A) ovládacího mechanismu do středu dvou ramen (G), sejměte z hlavy objímku, zasuňte čep (10) a zajistěte ho pomocí matic (11).
(GR) Φέρατε την κεφαλή (A) του εφαρμοστήρα στο κέντρο των δύο βραχίονων (G), τραβήξτε το χιτώνιο από την κεφαλή, βάλτε το κοχλία (10) και μπλοκάρετε με τα παξιμάδια (11).
(SA) ضع الرأس (A) الخاصة بوحدة التبديل في منتصف الذراعين G، أخرج الجراب من الرأس، أدخل المحور (10) و قم بغلقه عن طريق الصواميل (11).

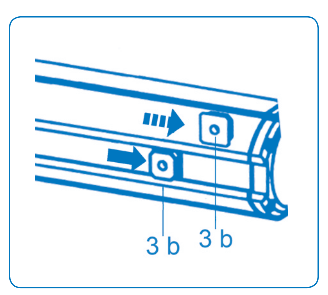

L (I) Inserire i dadi a coda di rondine (3b) nelle apposite guide ricavate sui fianchi dell'attuatore e portarle in prossimità della parte posteriore.
(GB) Insert dovetail nuts (3b) into the guides on the sides of the actuator and take them close to the rear side.
(F) Insérer les écrous en queue d'aronde (3b) dans les guides obtenus sur les flancs du vérin et les amener à proximité de la partie arrière.
(D) Die Schwalbenschwanzmuttern (3b) in die Führungen an den Seiten des Antriebs einsetzen und nach hinten schieben.
(E) Introduzcan las tuercas tipo cola de milano (3b) en las guías correspondientes ubicadas en los lados del servomotor y acérquenlas a la parte trasera.
(P) Introduzir as porcas de orelhas (3b) nas respectivas guias realizadas nos lados do actuador e levá-las até junto da parte traseira.
(NL) Breng de zwaluwstaartmoeren (3b) in de uitsparingen op de zijkanten van de actuator aan en schuif ze naar de achterkant.
(H) Illessze a fecskefarkú anyákat (3b) a működtető szerkezet oldalain kiképzett sínekbe, és helyezze őket a hátulsó rész közelébe.
(SLO) Vstavite matice (3b) v vodila ob strani regulacijskega mehanizma in jih potisnite v njegov zgornji del.
(CZ) Zasuňte rybinové matice (3b) do příslušných vedení na bocích ovládacího mechanismu a přesuňte je do blízkosti zadní části.
(GR) Βάλτε τα παξιμάδια χελιδονοουράς (3b) στους οδηγούς στις πλευρές του εφαρμοστήρα και φέρατε κοντά στο οπίσθιο μέρος.
(SA) قم بإدخال الصواميل على شكل عاشق و معشوق (3B) في النقاط الموجودة على جانبي محرك التبديل و قم بوضعها بالقرب من الجزء الخلفي.

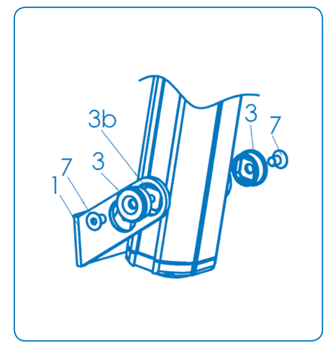

M (I) Inserire l'attuatore all'interno della staffa supporto motore (1). N.B. la staffa (1) è provvista di 2 fori per il fissaggio all'attuatore, la scelta del foro determina l'inclinazione dell'attuatore. Inserire i fissaggi laterali (3) nei fori della staffa e centrarli sulle guide a coda di rondine (3b). Inserire le viti (7) quindi bloccarle serrando a fondo.
(GB) Insert the actuator inside motor support bracket (1). Note: the bracket (1) is equipped with 2 holes to fit it to the actuator. The inclination of the actuator depends on the hole chosen. Insert side fixtures (3) into the holes of the bracket and align them on dovetail guides (3b). Insert the screws (7), then tighten them completely.
(F) Insérer le vérin à l'intérieur de la bride du support de moteur (1). N.B. la bride (1) est dotée de 2 trous pour la fixation sur le vérin : le choix du trou détermine l'inclinaison du vérin. Insérer les fixations latérales (3) dans les trous de la bride et les centrer sur les guides en queue d'aronde (3b). Insérer les vis (7), puis les bloquer, en serrant à fond.
(D) Den Antrieb in die Motorhaltekonsole (1) einschieben. Hinweis: die Konsole (1) ist mit zwei Bohrungen für die Befestigung des Antriebs ausgerüstet. Durch die Wahl der Bohrung wird die Neigung des Antriebs festgelegt. Die seitlichen Befestigungsteile (3) in die Bohrungen der Konsole einsetzen und auf den Schwalbenschwanzführungen (3b) zentrieren. Die Schrauben (7) einstecken und vollständig anziehen.
(E) Introduzcan el servomotor dentro de la abrazadera soporte motor (1). NOTA: la abrazadera (1) está provista de 2 orificios para la sujeción al servomotor, la elección del orificio determina la inclinación del servomotor. Introduzcan las fijaciones laterales (3) en los orificios de la abrazadera y céntrenlas en las guías tipo cola de milano (3b). Introduzcan los tornillos (7) y bloquéenlos apretando fuertemente.
(P) Introduzir o actuador no interior da chapa de suporte do motor (1). N.B. a chapa (1) tem 2 furos para a fixação ao actuador, a escolha do furo determina a inclinação do actuador. Introduzir os fixadores laterais (3) nos furos da chapa e centrá-los nas guias de orelhas (3b). Introduzir os parafusos (7) e apertá-los a fundo.
(NL) Breng de actuator in de steunbeugel van de motor(1) aan. N.B. de beugel (1) heeft 2 gaten voor de bevestiging van de actuator; de keuze van het gat bepaalt de helling van de actuator. Breng de bevestigingen in de zijkanten (3) in de gaten van de beugel aan en breng ze in het midden van de zwaluwstaartvormige geleiders (3b). Plaats de schroeven (7) en draai ze vervolgens helemaal aan.
(H) Helyezze a működtető szerkezetet a motor tartó kengyel belsejébe (1). Megjegyzés: a kengyel (1) 2 lyukkal rendelkezik a működtető szerkezethez való rögzítéshez, a lyuk megválasztása meghatározza a működtető szerkezet dőlésszögét. Illessze be az oldalsó rögzítőket (3) a kengyel lyukaiba, és igazítsa őket középre a fecskefarkú síneken (3b). Helyezze be a csavarokat (7), majd húzza őket jó szorosra.
(SLO) Vstavite regulacijski mehanizem v opornik za motor (1). N.B. opornik (1) je opremljen z 2 luknjama za pritrjevanje regulacijskega mehanizma. Izbira luknje odloča o naklonu.
Vstavite stranske pritrdilce (3) v luknje v oporniku in jih nataknite na vodila (3b). Vstavite vijake (7) in jih privijte do konca.
(CZ) Vsuňte ovládací mechanismus do držáku motoru (1). Upozornění: držák (1) má dva otvory pro upevnění ovládacího mechanismu; volba otvoru stanoví sklon mechanismu. Zasuňte boční úchyty (3) do otvorů na držáku (1) a vystřeďte je na rybinových vedeních (3b). Vsuňte do nich šrouby (7) a zašroubujte je bez toho, abyste je zcela utáhli.
(GR) Βάλτε τον εφαρμοστήρα μέσα στο άγκιστρο στήριξης κινητήρα (1). ΣΗΜ.: το άγκιστρο (1) φέρει 2 οπές για τη στερέωση του εφαρμοστήρα, η επιλογή της οπής καθορίζει την κλίση του εφαρμοστήρα. Βάλτε τα πλάγια στηρίγματα (3) στις οπές του άγκιστρου και κεντρίσατε πάνω στους οδηγούς χελιδονοοουράς (3b). Βάλτε τις βίδες (7) και μπλοκάρετε χωρίς να σφίξετε δυνατά.
(SA) ملحوظة: من المفترض أن يحتوي الركاب (1) على ثقبين لتثبيت محرك التبديل؛ اختيار الثقب يحدد زاوية ميل محرك التبديل. أدخل أدوات التثبيت الجانبية (3) في ثقوب الركاب (1) و قم بضبط وضعها في مركز فتحات العاشق و المعشوق (3b). أدخل المسامير (7) ثم قم بربطها و لكن بشكل غير كامل.

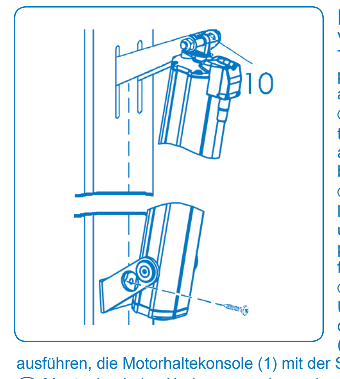

N (I) Mantenendo le lamelle chiuse, posizionare la staffa contro la parete verticale del serramento. Verificare che l'asse dell'attuatore sia al centro dei bracci e perpendicolare al perno di collegamento (10). Tracciare un foro, usando come riferimento il foro accessibile della staffa supporto motore (1). Forare con punta adeguata il foro tracciato precedentemente e fissare la staffa supporto motore (1) con vite (non fornita) avvitando a fondo.
(GB) Keep slats closed and place the bracket against the vertical wall of the window. Ensure that the actuator axis is at the centre of the arms and that it is perpendicular to connecting pin (10). Mark the hole using the accessible hole of the motor bracket (1) as a reference. Drill the previously marked hole with an appropriate bit and fix motor support bracket (1) by tightening the screw (not supplied) completely.
(F) Maintenir les lamelles fermées, positionner la bride contre la paroi verticale de la menuiserie. Vérifier que l'axe du vérin est bien au centre des bras et perpendiculaire au goujon de liaison (10). Tracer un trou, en utilisant comme point de repère le trou accessible de la bride du support du moteur (1). Réaliser, avec une pointe appropriée, le trou préalablement tracé et fixer la bride de support moteur (1) à l'aide d'une vis (non fournie), en vissant à fond.
(D) Die Lamellen geschlossen halten und die Konsole gegen die vertikale Wand des Fensters schieben. Überprüfen, ob sich die Achse des Antriebs in der Mitte der Arme befindet und ob sie senkrecht zum Verbindungsbolzen (10) steht. Ein Bohrloch anzeichnen; dabei die zugängliche Bohrung auf der Motorhaltekonsole (1) als Bezug heranziehen. Mit einer geeigneten Bohrspitze die Bohrung an der vorgezeichneten Stelle ausführen, die Motorhaltekonsole (1) mit der Schraube (nicht mitgeliefert) befestigen und diese vollständig anziehen.
(E) Manteniendo las láminas cerradas, coloquen la abrazadera contra la pared vertical del cerramiento. Verifiquen que el eje del servomotor esté en el centro de los brazos y perpendicular al perno de conexión (10). Tracen un orificio, tomando como referencia el orificio accesible de la abrazadera soporte motor (1). Perforen con una broca adecuada el orificio trazado anteriormente y sujeten la abrazadera soporte motor (1) con un tornillo (no proporcionado) enroscando fuertemente.
(P) Mantendo as lamelas fechadas, apoiar a chapa contra a parede vertical do caixilho. Verificar se o eixo do actuador está ao centro dos braços e perpendicular ao perno de ligação (10). Marcar um furo, usando como referência o furo acessível da chapa de suporte do motor (1). Efectuar com uma broca adequada o furo previamente marcado e fixar a chapa de suporte do motor (1) com um parafuso (não fornecido) apertando a fundo.
(NL) Houd de lamellen gesloten en plaats de beugel tegen de verticale wand van het raam. Controleer of de as van de actuator zich in het midden van de armen bevindt en loodrecht op de verbindingspen (10) staat. Kruis een gat aan en gebruik daarbij als referentie het bereikbare gat van de steunbeugel van de motor (1). Boor het vooraf aangekruiste gat met een geschikte boorpunt en bevestig de steunbeugel van de motor (1) met een (niet bijgeleverde) schroef en draai deze helemaal aan.
(H) A lamellákat zárva tartva helyezze a kengyelt a nyílászáró függőleges falára. Ellenőrizze, hogy a működtető szerkezet tengelye a karok közepén van, és merőleges a csatlakoztatási csapra (10). Rajzoljon egy lyukat úgy, hogy viszonyítási pontként a motor tartó kengyel hozzáférhető nyílását használja (1). Megfelelő fúrófejjel fúrja ki az előzőleg felrajzolt lyukat, és rögzítse a motor tartó kengyelt (1) csavarral (külön kell beszerezni), amit jó szorosra húz.
(SLO) Zaprite okenske lamele in postavite opornik navpično ob okenski okvir. Prepričajte se, da je os regulacijskega mehanizma natanko na sredini med vzvodoma in pravokotno na vezni zatič (10). Označite mesto, kamor je treba narediti luknjo, tako da za orientacijsko točko vzamete dostopno luknjo na oporniku motorja (1). S primernim vrtalnikom napravite luknjo na označenem mestu in pritrdite opornik nosilca motorja (1) ter z vijakom (ni priložen) privijte do konca.
(CZ) Zavřete lamely a umístěte držák proti svislé stěně okna. Zkontrolujte, jestli je osa ovládacího mechanismu ve středu ramen a jestli je kolmá vzhledem ke spojovacímu čepu (10). Podle dostupného otvoru na držáku motoru si vyznačte otvor (1). Vyvrtejte pomocí příslušného vrtáku vyznačený otvor a upevněte držák motoru (1) pomocí šroubu (není součástí dodávky) s tím, že ho zcela utáhnete.
(GR) Κρατώντας κλειστά τα ελάσματα, τοποθετήσατε το άγκιστρο κόντρα στο κάθετο τοίχωμα του κουφώματος. Ελέγξτε ότι ο άξονας του εφαρμοστήρα βρίκεται κεντρικά των βραχίονων και κατακόρυφα με το κοχλία σύνδεσης (10). Τρυπήσατε με αναφορά την προσβάσιμη οπή του άγκιστρου στήριξης κινητήρα (1). Τρυπήσατε με ειδική μύτη την οπή που έχετε ήδη χαράξει και στερεώσατε το άγκιστρο στήριξης κιντήρα (1) με μία βίδα (δεν προμηθεύεται) και σφίξτε δυνατά.
(SA) عندما تحتفظ بالصفائح المعدنية مغلقة، قم بتثبيت وضع الركاب في مقابل الجدران الرأسية لوحدة الإغلاق. تأكد من أن محور محرك التبديل موجود في منتصف الأذرع و عموديا على محور التوصيل (10). قم بتتبع ثقب مناسب متخذا مرجعا لك الثقب الذي يدخل فيه ركاب دعم الموتور (1). قم بحفر الثقب الذي تم تتبعه مسبقا بمقاس مناسب ثم قم بعد ذلك بتثبيت ركاب دعم الموتور (1) بمسمار (غير ملحق بالجهاز) و قم بربطه بالكامل.

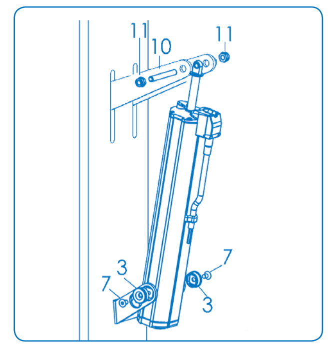

O (I) Svitare le viti (7), togliere i fissaggi laterali (3), i dadi (11), il perno (10) e rimuovere l'attuatore.
(GB) Loosen screws (7), remove side fixtures (3), nuts (11), pin (10) and then the actuator.
(F) Dévisser les vis (7), enlever les fixations latérales (3), les écrous (11), le goujon (10) et enlever le vérin.
(D) Die Schrauben (7) abschrauben, die seitlichen Befestigungsteile (3), die Muttern (11) und den Bolzen (10) entfernen und den Antrieb abnehmen.
(E) Desenrosquen los tornillos (7), quiten las fijaciones laterales (3), las tuercas (11), el perno (10) y extraigan el servomotor.
(P) Desapertar os parafusos (7), retirar os fixadores laterais (3), as porcas (11), o perno (10) e retirar o actuador.
(NL) Draai de schroeven (7) los, verwijder de bevestigingen aan de zijkant (3), de moeren (11), de pen (10) en verwijder de actuator.
(H) Csavarozza ki a csavarokat (7), távolítsa el az oldalsó rögzítőket (3), az anyákat (11), a csapot (10), és vegye ki a működtető szerkezetet.
(SLO) Odvijte vijake (7), odstranite stranske pritrdilce (3), matice (11), zatič (10) in končno odstranite regulacijski mehanizem.
(CZ) Odšroubujte šrouby (7), sejměte boční úchyty (3), matice (11), čep (10) a poté ovládací mechanismus.
(GR) Ξεβιδώστε τις βίδες (7), αφαιρέσατε τα πλάγια στηρίγματα (3), τα παξιμάδια (11), το κοχλία (10) και βγάλτε τον εφαρμοστήρα.
(SA) قم بفك المسامير (7)، أنزع أدوات التثبيت الجانبية (3)، و الصواميل (11)، و المحور (10) و انزع محرك التبديل.

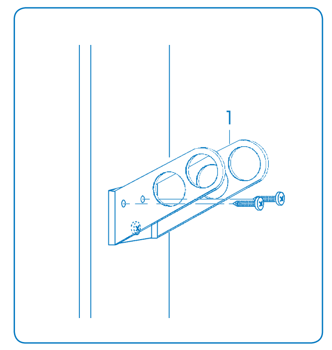

P (I) Usando la staffa supporto motore (1) come maschera di foratura, effettuare la foratura dei due fori rimasti, inserire le viti (non fornite) e avvitarle a fondo.
(GB) Drill the two remaining holes using the motor support bracket (1) as a drilling template, insert the screws (not supplied) and tighten completely.
(F) Utiliser la bride de support moteur (1) comme masque de perçage et réaliser le perçage des deux trous restants; introduire les vis (non fournies) et les visser à fond.
(D) Die beiden restlichen Bohrungen unter Verwendung der Motorhaltekonsole als Bohrschablone ausführen. Die Schrauben (nicht mitgeliefert) einsetzen und vollständig anziehen.
(E) Usando la abrazadera soporte motor (1) como plantilla de taladrado, perforen los dos orificios restantes, introduzcan los tornillos (no suministrados) y aprieten fuertemente.
(P) Usando a chapa de suporte do motor (1) como molde de furação, efectuar os dois furos restantes, introduzir os parafusos (não fornecidos) e apertá-los a fundo.
(NL) Gebruik de steunbeugel van de motor (1) als boorprofiel en boor de twee overgebleven gaten. Plaats de (niet bijgeleverde) schroeven en draai ze helemaal vast.
(H) A motor tartó kengyelt (1) fúrási sablonnak használva, végezze el a két megmaradt nyílás kifúrását, helyezze be a csavarokat (külön kell beszerezni), és húzza őket jó szorosra.
(SLO) S pomočjo opornika nosilca motorja (1), ki naj služi kot vodilo, napravite še dve preostali luknji, vstavite vijake (niso priloženi) in jih privijte do konca.
(CZ) Použijte držák (1) jako vrtací šablonu a vyvrtejte zbylé dva otvory. Poté do nich zasuňte šrouby (nejsou součástí dodávky) a zcela je utáhněte.
(GR) Χρησιμοποιώντας το άγκιστρο στήριξης του κινητήρα (1) ως μάσκα τρυπήματος, εκτελέσατε το τρύπημα των δύο παράλοιπων οπών, βάλτε τις βίδες (δεν προμηθεύονται) και βιδώσατε δυνατά.
(SA) ركاب دعم الموتور (1) كقناع للثقب، قم بعمل الثقبين الباقيين، أدخل المسامير (غير مرفقة مع الجهاز) و قم بربطها بالكامل.

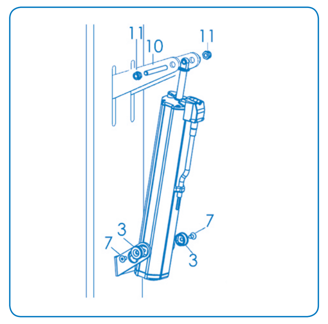

Q (I) Reinserire il perno (10) bloccandolo con i dadi (11) serrati a fondo. Inserire i fissaggi laterali (3) nei fori della staffa supporto motore centrandoli sui dadi a coda di rondine (3b). Inserire le viti (7) serrando con una coppia di 5Nm ± 0.5 Nm.

(GB) Reinsert pin (10) and tighten with nuts (11) completely. Insert side fixtures (3) into the holes of the motor support bracket and align them on dovetail nuts (3b). Insert the screws (7), applying a torque of 5Nm ± 0.5 Nm.

(F) Introduire à nouveau le goujon (10), en le bloquant à l'aide des écrous (11) serrés à fond. Insérer les fixations latérales (3) dans les trous de la bride de support moteur, en les centrant sur les écrous en queue d'aronde (3b). Insérer les vis (7), en serrant à l'aide d'un couple de 5Nm ± 0.5 Nm.

(D) Den Bolzen (10) wieder einsetzen und mit den Muttern (11) vollständig anziehen. Die seitlichen Befestigungsteile in die Bohrungen der Motorhaltekonsole einschieben und auf den Schwalbenschwanzführungen (3) zentrieren. Die Schrauben (7) einsetzen und mit einem Anzugsmoment von 5Nm ± 0,5 Nm anziehen.

(E) Introduzcan de nuevo el perno (10) bloquéenlo con las tuercas (11) y aprieten fuertemente. Introduzcan las fijaciones laterales (3) en los orificios de la abrazadera soporte motor y céntrenlas sobre las tuercas tipo cola de milano (3b). Introduzcan los tornillos (7) ejerciendo un par de fuerza de 5Nm ± 0.5 Nm.

(P) Introduzir novamente o perno (10) fixando-o com as porcas (11) apertadas a fundo. Introduzir os fixadores laterais (3) nos furos da chapa de suporte do motor, centrando-os nas porcas de orelhas (3b). Introduzir os parafusos (7) com uma força de 5Nm ± 0.5 Nm.

(NL) Plaats de pen (10) weer en blokkeer hem met volledig aangedraaide moeren (11). Plaats de bevestigingen in de zijkant (3) in de gaten van de steunbeugel van de motor door ze in het midden van de zwaluwstaartmoeren (3b) te zetten. Plaats de schroeven (7) en haal ze aan met een koppel van 5Nm ± 0.5 Nm.

(H) Illessze vissza a csapot (10), és rögzítse az anyákkal (11), melyeket jó szorosra húz. Illessze be az oldalsó rögzítőket (3) a motor tartó kengyel lyukaiba, és igazítsa őket középre a fecskefarkú anyákon (3b). Helyezze be a csavarokat (7), és húzza szorosra 5 Nm ± 0.5 Nm nyomatékkal.

(SLO) Vstavite nazaj zatič (10) in ga pritrdite z maticami (11), ki jih privijte do konca. Namestite stranske pritrdilce (3) v luknje na oporniku nosilca motorja, skladno z vodili (3b). Vstavite vijake (7) pri čemer pazite, da boste uporabili navojni moment 0,5 Nm.

(CZ) Zasuňte čep (10) do původní pozice a zajistěte ho pomocí matic (11), které zcela utáhnete. Vsuňte boční úchyty (3) do otvorů na držáku motoru a vystřeďte je na maticích (3b). Vsuňte do nich šrouby (7) a utáhněte je na utahovací moment 5Nm ± 0.5 Nm.

(GR) Εισάγετε ξανά το κοχλία (10) μπλοκάροντας με τα παξιμάδια (11) σφιχτά. Βάλτε τα πλάγια στηρίγματα (3) στις οπές του άγκιστρου στήριξης του κινητήρα κεντράροντας πάνω στα παξιμάδια χελιδονοουράς (3b). Βάλτε τις βίδες (7) σφίγγοντας με ζεύξη 5Nm ± 0.5 Nm.

(SA) أعد إدخال المحور (10) و اربطه بالصواميل (11) و قم بربطها بالكامل. أدخل وحدات التثبيت الجانبية (3) في ثقوب ركاب دعم الموتور و قم بضبطها على مركز الصواميل المنتهية بحلقة معدنية (3b). أدخل المسامير (7) ثم قم بعد ذلك بغلقها عن طريق ربطها بالكامل باستخدام عزم دوران 5Nm ± 0.5 Nm.

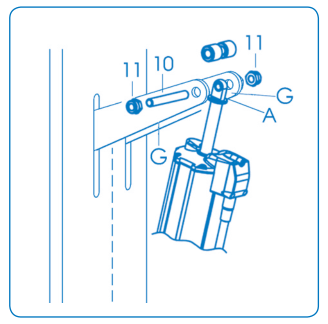

R (I) Si consiglia di montare tra la testina (A) e i bracci (G) del serramento, dei distanziali (non forniti) di lunghezza appropriata per garantire l'allineamento dell'attuatore.

(GB) Spacers (not supplied) of an appropriate length to ensure the correct alignment of the actuator should be fitted between head (A) and arms (G).

(F) Nous conseillons de monter entre la tête (A) et les bras (G) de la menuiserie des entretoises (non livrées), d'une longueur appropriée, pour assurer l'alignement du vérin.

(D) Es wird empfohlen, zwischen dem Kopf (A) und den Armen (G) des Fensters entsprechende Abstandhalter (nicht mitgeliefert) mit einer geeigneten Länge einzusetzen, damit die Fluchtung des Antriebs gewährleistet wird.

(E) Se aconseja montar entre el cabezal (A) y los brazos (G) del cerramiento unos separadores (no suministrados) de longitud adecuada para garantizar la alineación del servomotor.

(P) Aconselha-se montar entre a cabeça (A) e os braços (G) do caixilho uns espaçadores (não fornecidos) de comprimento adequado para garantir o alinhamento do actuador.

(NL) Het is raadzaam om afstandhouders (niet bijgeleverd) van een geschikte lengte tussen het geleideblokje (A) en de armen (G) van het kozijn te plaatsen om de uitlijning van de actuator te garanderen.

(H) Tanácsoljuk, szereljen az (A) fej és az ablak (G) karjai közé megfelelő hosszúságú távolságtartókat (külön kell beszerezni), hogy biztosítsa a működtető szerkezet egyenesbe állítását.

(SLO) Priporoča se, da med glavico (A) in vzvoda (G) namestite distančnike (niso priloženi) primerne dolžine, da bi s tem zagotovili pravilno poravnanost regulacijskega mehanizma.

(CZ) Mezi hlavu (A) a ramena (G) okna doporučujeme namontovat rozpěrky (nejsou součástí dodávky) příslušné délky pro zajištění správného vyrovnání ovládacího mechanismu.

(GR) Συστήνεται η τοποθέτηση μεταξύ κεφαλής (A) και βραχίονων (G) του κουφώματος των διαχωριστήρων (δεν προμηθεύονται) κατάλληλου μήκους για να εγγυάται η ευθυγράμμιση του εφαρμοστήρα.

(SA) الجهاز) بين الرأس(A)و الأذرع(G)في وحدة الإغلاق، ذات طول مناسب و ذلك لضمان محاذاة محرك التبديل

S (I) Collegare l'attuatore all'impianto elettrico servendosi degli schemi allegati, rispettando le norme di sicurezza vigenti in materia. Azionare l'attuatore per aprire il serramento, arrivare a fine corsa e richiudere. Questo per verificare il corretto funzionamento dell'attuatore, l'intervento dei fine corsa elettrici e la corretta chiusura del serramento.

(GB) Connect the actuator to the electrical system as shown in the attached wiring diagrams, in compliance with safety standards in force. Start up the actuator to open the window, run it to the end of stroke and switch it off again. This serves to check if the actuator is working correctly, the limit switches trip and if the window closes properly.

(F) Relier le vérin à l'installation électrique, en utilisant les schémas en annexe et en respectant les normes de sécurité en vigueur dans ce domaine. Actionner le vérin pour ouvrir la menuiserie, arriver en fin de course et refermer. Cela en vue de vérifier le bon fonctionnement du vérin, le déclenchement des fins de course électriques et si la fermeture de la menuiserie se fait parfaitement.

(D) Den Antrieb unter Bezugnahme auf die Schaltpläne in der Anlage an das Stromnetz anschließen und dabei die einschlägigen Sicherheitsvorschriften beachten. Das Fenster mit dem Antrieb bis zur Endlage öffnen und wieder schließen. Dies dient dazu, den korrekten Betrieb des Antriebs, die Auslösung der elektrischen Endschalter und die ordnungsgemäße Schließung des Fensters zu prüfen.

(E) Conecten el servomotor a la instalación eléctrica respetando los esquemas adjuntos y las normas de seguridad vigentes en materia. Accionen el servomotor para abrir el cerramiento, lleguen a fin de carrera y cierren de nuevo. Esta operación sirve para verificar que el servomotor, los fines de carrera eléctricos y el cierre del cerramiento funcionan correctamente.

(P) Ligar o actuador ao equipamento eléctrico consultando os esquemas em anexo e respeitando as normas de segurança em vigor na matéria. Accionar o actuador para abrir o caixilho, chegar ao limite de percurso e fechar. Isto serve para verificar o correcto funcionamento do actuador, a intervenção dos limitadores de percurso eléctricos e a o fecho correcto do batente.

(NL) Sluit de actuator op het elektriciteitnet aan met behulp van de bijgevoegde schema's. Volg hierbij de geldende veiligheidsvoorschriften. Schakel de actuator in om het raam te openen en sluit het raam weer wanneer de eindschakelaar bereikt is. Dit dient om de juiste werking van de actuator, de inschakeling van de elektrische eindschakelaars en de juiste sluiting van het raam te controleren.

(H) Csatlakoztassa a működtető szerkezetet az elektromos hálózathoz a mellékelt rajzok segítségével, az e téren a hatályos biztonsági előírások betartásával. Hozza működésbe a működtető szerkezetet, hogy kinyissa az ablakot, engedje végállásig, és zárja vissza. Ez arra szolgál, hogy ellenőrizze a működtető szerkezet helyes működését, az elektromos végállások bekapcsolódását, és az ablak helyes bezáródását.

(SLO) Priključite regulacijski mehanizem na električno mrežo s pomočjo priloženih shem, pri čemer upoštevajte veljavna varnostna določila na tem področju. Sprožite regulacijski mehanizem, odprite okenski okvir do omejevalca hoda in ga zaprite nazaj. Tako boste preverili pravilno delovanje mehanizma, sprožitev električnega omejevalca hoda in pravilno zapiranje okvira.

(CZ) Zapojte ovládací mechanismus do elektrické sítě na základě přiložených schémat a dodržujte přitom platné bezpečnostní předpisy. Aktivujte ovládací mechanismus pro otevření okna, nechte ho přesunout až na konec dráhy a poté ho zavřete, abyste mohli zkontrolovat správnou funkci ovládacího mechanismu, zásah elektrických koncových vypínačů a správné zavření okna.

(GR) Συνδέσατε τον εφαρμοστήρα στην ηλεκτρική εγκατάσταση σύμφωνα με τα συνημμένα σχέδια, σεβαστείτε τους σχετικούς κανόνες ασφαλείας σε ισχύ. Ενεργοποιήστε τον εφαρμοστήρα για να ανοίξει το κούφωμα, μέχρι το τέρμα πορείας και ύστερα κλείσατε ξανά. Αυτό για τον έλεγχο σωστής λειτουργίας του εφαρμοστήρα, την επέμβαση των ηλεκτρικών τερματικών πορείας και το σωστό κλείσιμο του κουφώματος.

(SA) قم بتوصيل محرك التبديل بالتيار الكهربائي مستعينا بالرسومات المرفقة به، مع احترام قواعد الأمان المطبقة في هذا الخصوص. قم بتشغيل محرك التبريد حتى تفتح وحدة الإغلاق، قم بتوصيله حتى نهاية المجرى و أعد الغلق حتى تتحقق من أن محرك التبديل يعمل بصورة صحيحة، ومن عمل نهاية المجرى الكهربائية و الغلق الصحيح لوحدة الإغلاق.

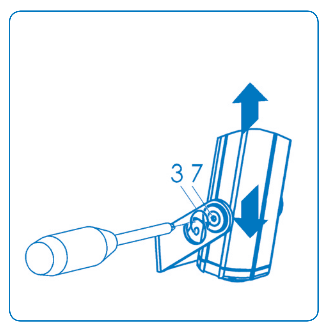

T (I) Se la chiusura del serramento non risulta corretta o se il fine corsa non viene azionato in fase di chiusura, occorre effettuare la registrazione mediante le seguenti operazioni: togliere tensione all'attuatore - togliere le viti (7) all'interno dei fissaggi laterali (3) - spostare l'attuatore lungo il proprio asse fino ad ottenere la perfetta chiusura delle lamelle - stringere a fondo le viti (7) all'interno dei fissaggi laterali (3) serrando con una coppia di 5Nm ± 0.5 Nm.

(GB) If the window does not close correctly or if the limit switch is not activated during the closing phase, an adjustment should be made. Proceed as follows: Disconnect the actuator. Remove screws (7) inside side fixtures (3). Move the actuator along its axis until the slats are perfectly closed. Tighten screws (7) completely inside side fixtures (3) applying a torque of 5Nm ± 0.5 Nm.

(F) Si la fermeture de la menuiserie ne se fait pas complètement ou si la fin de course n'est pas actionnée lors de la fermeture, il faut effectuer le réglage moyennant les opérations suivantes: couper le courant au vérin. Desserrer les vis (7) dans les fixations latérales (3). Déplacer le vérin le long de son axe jusqu'à l'obtention de la fermeture parfaite des lamelles. Serrer à fond les vis (7) dans les fixations latérales (3) en serrant à l'aide d'un couple de 5Nm ± 0.5 Nm.

(D) Wenn das Fenster nicht vollständig geschlossen wird oder der Endschalter beim Schließvorgang nicht aktiviert wird, ist eine Einstellung erforderlich. Dabei ist wie folgt vorzugehen: Den Antrieb spannungslos setzen. Die Schrauben (7) im Inneren der seitlichen Befestigungsteile (3) herausnehmen. Den Antrieb auf seiner Achse verschieben, um die korrekte Schließung der Lamellen zu erreichen. Die Schrauben (7) im Inneren der seitlichen Befestigungsteile (3) vollständig anziehen mit einem Anzugsmoment von 5Nm ± 0.5 Nm anziehen.

(E) Si el cierre del cerramiento no es correcto o si el fin de carrera no es accionado en fase de cierre, hay que efectuar la regulación efectuando las siguientes operaciones: Quiten la tensión del servomotor. Quiten los tornillos (7) en el interior de las fijaciones laterales (3). Desplacen el servomotor a lo largo de su eje hasta que las láminas cierren correctamente. Aprieten fuertemente los tornillos (7) dentro de las fijaciones laterales (3) ejerciendo un par de fuerza de 5Nm ± 0.5 Nm.

(P) Se o fecho do caixilho não for completo ou se não for accionado o limitador de percurso na fase de fecho, é necessário efectuar a regulação com as seguintes operações: Desligar a corrente eléctrica do actuador. Desapertar os parafusos (7) dentro dos fixadores laterais (3). Deslocar o actuador ao longo do seu eixo até obter o fecho correcto das lamelas. Apertar a fundo os parafusos (7) dentro dos fixadores laterais (3) com uma força de 5Nm ± 0.5 Nm.

(NL) Indien het raam niet goed wordt gesloten of de eindschakelaar tijdens het sluiten niet wordt ingeschakeld, moet de actuator door middel van de volgende handelingen afgesteld worden: Schakel de netspanning naar de actuator uit. Verwijder de schroeven (7) in de bevestigingen in de zijkanten (3). Schuif de actuator langs zijn as totdat de lamellen perfect gesloten zijn. Draai de schroeven (7) in de bevestigingen in de zijkanten (3) volledig vast met een koppel van 5Nm ± 0.5 Nm.

(H) Ha az ablak bezáródása nem lenne helyes, vagy ha a végállás nem kapcsolódik be a zárási szakaszban, el kell végezni a beállítást a következő műveleteken keresztül: Kapcsolja le a feszültséget a működtető szerkezetről. Vegye ki (7) az oldalsó rögzítőkben (3) levő csavarokat. Mozdítsa el a működtető szerkezetet saját tengelye mentén, egészen addig, amíg bekövetkezik a lamellák tökéletes záródása. Húzza jó szorosra a csavarokat (7) az oldalsó rögzítőkben (3) és húzza szorosra 5 Nm ± 0.5 Nm nyomatékkal.

(SLO) Če se okno ne zapre pravilno ali pa če se omejevalec hoda ne sproži v fazi zapiranja, ročno nastavite hod na naslednji način:Izklopite regulacijski mehanizem. Odvijte vijake (7) na stranskih pritrdilcih (3). Premaknite mehanizem vzdolž njegove osi, dokler se lamele ne bodo popolnoma zaprle. Do konca privijte nazaj vijake (7) na stranskih pritrdilcih (3) pri čemer pazite, da boste uporabili navojni moment 0,5 Nm.

(CZ) Jestliže se okno zcela nezavře nebo nedojde k aktivaci koncového vypínače ve fázi zavírání okna, proveďte následující kroky: vypněte přívod elektrického proudu do ovládacího mechanismu, uvolněte šrouby (7) bočních úchytů (3), přesuňte ovládací mechanismus podél jeho osy pro správné zavření lamel a utáhněte šrouby (7) bočních úchytů (3) na utahovací moment 5Nm ± 0.5 Nm.

(GR) Οταν το κλείσιμο του κουφώματος δεν προκύπτει σωστό ή το τέρμα πορείας δεν ενεργοποιείται στη φάση κλεισίματος, απαιτείται η ρύθμιση με τις παρακάτω ενέργειες: Αφαιρείτε τάση από τον εφαρμοστήρα. Βγάλτε τις βίδες (7) εντός των πλάγιων στηριγμάτων (3). Μετακινήσατε τον εφαρμοστήρα κατά μήκος του άξονα μέχρι την επίτευξη του τέλειου κλεισίματος των ελασμάτων. Σφίξτε βαθιά τις βίδες (7) μέσα στα πλάγια στηρίγματα (3) σφίγγοντας με ζεύξη 5Nm ± 0.5 Nm.

(SA) ذا لم يكن إقفال وحدة الإغلاق صحيحا أو إذا ما لم يتم تشغيل نهاية المجرى في مرحلة الغلق قم بضبط المجرى عن طريق الخطوات التالية:
افصل التيار الكهربائي عن محرك التبديل، قم بفك المسامير (7) داخل وحدات التثبيت الجانبية (3)، قم بإزاحة محرك التبديل على امتداد محوره حتى تحصل على غلق نموذجي للصفائح. اربط المسامير (7) بالكامل بداخل وحدات التثبيت الجانبية (3) باستخدام عزم دوران 5Nm ± 0.5 Nm.

(I) SCHEMI DI COLLEGAMENTO ATTUATORE (GB) ACTUATOR WIRING DIAGRAMS (F) SCHEMAS DE CONNEXION DU VERIN (D) ANSCHLUSSPLÄNE DES ANTRIEBS (E) ESQUEMAS DE CONEXIÓN SERVOMOTOR (P) ESQUEMAS DE LIGAÇÃO DO ACTUADOR (NL) AANSLUITSCHEMA'S ACTUATOR' (H) A MŰKÖDTETŐ SZERKEZET KAPCSOLÁSI RAJZAI (SLO) SHEME ELEKTRIČNE POVEZAVE REGULACIJSKEGA MEHANIZMA (CZ) SCHÉMATA ZAPOJENÍ OVLÁDACÍHO MECHANISMU (GR) ΣΧΕΔΙΑ ΣΥΝΔΕΣΗΣ ΕΦΑΡΜΟΣΤΗΡΑ (SA) جداول توصيل محرك التبديل

A - Conduttori sez. 1 mm^2 • Conductors with minimum section of 1 mm^2 • Conducteurs sec. 1 mm^2 • Leiter Querschnitt 1 mm^2 • Conductores sec. 1 mm^2 • Condutores com 1 mm^2 de secção • Geleiders doorsnede 1 mm^2 • 1 mm^2 átm. vezetékhuzalok • Vodiče o průřezu 1 mm^2 • Prevodniki premera 1mm^2 • Αγωγοί τομ. 1 mm^2 • موصل مقاس 1 مم²

B - Pulsante commutatore bipolare con posizione OFF centrale (a=apre-b=chiude) • Bipolar switch button with mid OFF position (a=opens-b=closes) • Poussoir commutateur bipolaire avec position OFF centrale (a = ouverture / b = fermeture) • Zweipoliger Umschalter mit zentraler OFF-Position (a= öffnet / b= schließt) • Pulsador conmutador bipolar con posición OFF central (a = abre / b = cierra) • Botão comutador bipolar com posição OFF central (a=abre-b=fecha) • Tweepolige druktoets met centrale OFF-stand (a=openen-b=sluiten) • Bipoláris kapcsoló középső OFF állással (a=nyit-b=zár) • Dvoupólový přepínač se středovou pozicí OFF (a= otevře/b= zavře) • Bipolarno komutacijsko stikalo s sredinskim položajem OFF (a=odpre-b=zapre) • Κόμβιο μεταλλαγής διπολικό με θέση OFF κεντρική (a=ανοίγει-b=κλείνει)

زر عاكس للتيار ثنائي القطبين مع الوضع المركزي OFF(a = افتح – b = أغلق).

C - Interruttore generale di alimentazione bipolare con apertura minima dei contatti pari a 3mm • Bipolar main power supply switch with minimum contact opening of 3 mm • Interrupteur général d'alimentation bipolaire avec ouverture minimale des contacts correspondant à 3 mm • Zweipoliger Hauptschalter der Versorgung mit Mindestöffnung der Kontakte von 3mm • Interruptor general de alimentación bipolar con apertura mínima de los contactos igual a 3 mm. • Interruptor geral de alimentação bipolar com abertura mínima dos contactos de 3 mm • Tweepolige hoofdschakelaar met minimale afstand tussen de contacten van 3mm. • Bipoláris táplálás főkapcsoló, az érintkezések közötti minimális rés 3 mm-es • Hlavní dvoupólový vypínač s minimálním otevřením kontaktů 3 mm • Glavno bipolarno stikalo z najmanjšo razdaljo med kontakti 3mm • Γενικός διακόπτης τροφοδοσίας διπολικός με ελάχιστο άνοιγμα επαφών 3 mm

C – مفتاح عام للتغذية ثنائي القطبين ذو حد أدنى لفتح التوصيلات يعادل 3 مم.

~ Tensione di alimentazione indicata nei dati di targa • Power supply voltage shown on rating plate • Tension d'alimentation indiquée sur les coordonnées de la plaque • Auf dem Leistungsschild angegebene Versorgungsspannung • Tensión de alimentación indicada en la placa de datos • Tensão de alimentação indicada nos dados da chapa de identificação • Voedingsspanning aangegeven op het gegevensplaatje. • Az adattáblán szereplő adatokban megjelölt tápfeszültség • Přívodní napětí uvedené na identifikačním štítku • Električna napetost je navedena med podatki na tablici • Τάση τροφοδοσίας αναφερόμενη στα στοιχεία της πινακίδας • شدة التيار الكهربائي موضحة في لوحة البيانات

Contatto di segnalazione senza potenziale • No-load signalling contact • Contact de signalisation sans potentiel • Potentialfreier Anzeigekontakt • Contacto de señalización sin potencial • Contacto de sinalização sem potencial • Signaleringscontact zonder potentiaal • Jelző érintkező potenciál nélkül • Beznapěťový signalizační kontakt • Javljalni kontakt brez potenciala. • Επαφή σήμανσης χωρίς δυναμικό • موصل للتنبيه بدون جهد كهربائي

Contatto di segnalazione con potenziale • Signalling contact with load • Contact de signalisation avec potentiel • Anzeigekontakt mit Potential • Contacto de señalización con potencial • Contacto de sinalização com potencial • Signaleringscontact met potentiaal • Jelző érintkező potenciállal • Napěťový signalizační kontakt • Javljalni kontakt s potencialom. • Επαφή σήμανσης με δυναμικό • موصل للتنبيه بجهد كهربائي

230V AC

TABELLA COMPARAZIONE CONDUTTORI • CONDUCTORS COMPARATIVE TABLE • TABLEAU COMPARAISON CONDUCTEURS • DREHSTOM- LEITER-VERGLEICHSTABELLE • TABLA COMPARACIÓN CONDUCTORES • TABELA DE COMPARAÇÃO DOS CONDUTORES • VERGELIJKINGSTABEL GELEIDERS • VEZETÉKHUZALOK ÖSSZEHASONLÍTÓ TÁBLÁZAT • PRIMERJALNA TABELA PREVODNIKOV • SROVNÁVACÍ TABULKA VODIČŮ • ΣΥΓΚΡΙΤΙΚΟΣ ΠΙΝΑΚΑΣ ΑΓΩΓΩΝ • جدول مقارنة الموصلات

COLORE • COLOR • COULEUR • FARBE • COLOR • COR • KLEUR • SZÍN • COLORE • BARVA • ΧΡΩΜΑ • الأزرق	NUMERO • NUMBER • NOMBRE • NUMMER • NÚMERO • NÚMERO • NUMMER • SZÁM • ŠTEVILKA • ČÍSLO • ΑΡΙΘΜΟΣ • الرقم	SEGNALE • SIGNAL • SIGNAL • SIGNAL • SEÑAL • SINAL • SIGNAAL • JELZÉS • SIGNAL • SIGNÁL • ΣΗΜΑ • إشارة
Blu • Blue • Bleu • Blau • Azul • Azul Blauw • Kék • Modra • Modrá • Μπλέ • اللون	1	Comune • Common • Commun • Gemeinsame Leitung • Común • Comum • Gemeenschappelijk • Közös • Skupen • Společný kabel • Κοινό • عام
Nero • Black • Noir • Schwarz • Negro • Preto • Zwart • Fekete • Černá • Črna • Μαύρο • الأسود	2	Chiude • Closes • Fermeture • Schließt • Cierra • Fecha • Sluiten • Zár • Zapre • Zavře • Κλείνει • أغلق
Marrone • Brown • Marron • Braun • Marrón • Castanho • Bruin • Barna • Hnědá • Rjava • Καφέ • البني	3	Apre • Opens • Ouverture • Öffnet • Abre • Abre • Openen • Nyit • Odpre • Otevře • Ανοίγει • افتح
Bianco • White • Blanc • Weiß • Blanco • Branco • Wit • Fehér • Bílá • Bela • Λευκό • الأبيض	4	Segnalazione • Signalling • Signalisation • Anzeige • Señalización • Sinalização • Signalering • Jelzés • Javljanje • Signalizace • Σήμανση • تنبيه
Rosso • Red • Rouge • Rot • Rojo • Vermelho • Rood • Vörös • Červená • Rdeča • Κόκκινο • الأحمر	5	Segnalazione • Signalling • Signalisation • Anzeige • Señalización • Sinalização • Signalering • Jelzés • Javljanje • Signalizace • Σήμανση • تنبيه
Giallo/Verde • Yellow/Green • Jaune/Vert • Gelb/Grün • Amarillo/Verde • Amarelo/Verde • Geel/Groen • Sárga/Zöld • Rumena/Zelena • Žlutá/Zelená• Κίτρινο/Πράσινο • الأصفر\الأخضر	/	Terra • Ground • Terre • Erde • Tierra • Terra • Aarde • Föld • Ozemljitev • Zemnící kabel • Γή • أرضي

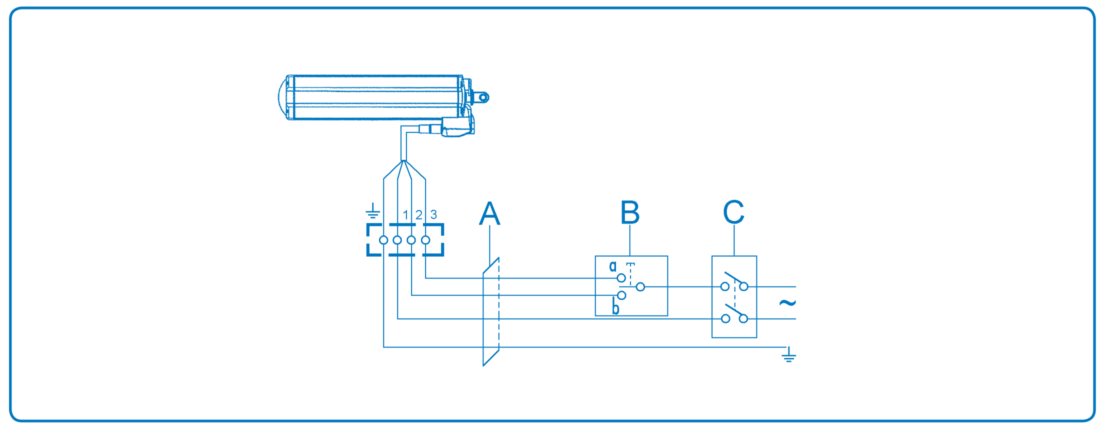

(I) Collegamento singolo
(GB) Single connection
(F) Branchement individuel
(D) Einzel-Anschluss
(E) Conexión única
(P) Ligação individual
(NL) Aansluiting van één actuator
(H) Egyetlen csatlakoztatás
(SLO) Posamična povezava
(CZ) Zapojení jednoho ovládacího mechanismu (GR) Μονή σύνδεση
(SA) توصيل أحادي

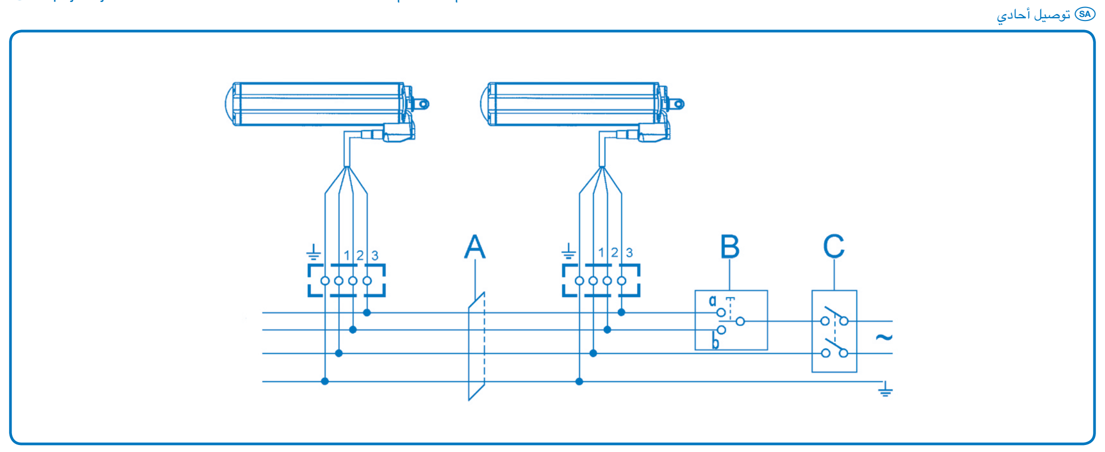

(I) Collegamento di più attuatori
(GB) Connection of more than one actuator
(F) Branchement de plusieurs vérins
(D) Anschluss mehrerer Antriebe
(E) Conexión de varios servomotores
(P) Ligação de diversos actuadores
(NL) Aansluiting van meerdere actuatoren
(H) Több működtető szerkezet csatlakoztatása
(SLO) Povezava več regulacijskih mehanizmov
(CZ) Zapojení více ovládacích mechanismů
(GR) Σύνδεση πολλών εφαρμοστήρων
(SA) توصيل أكثر من محرك تبديل

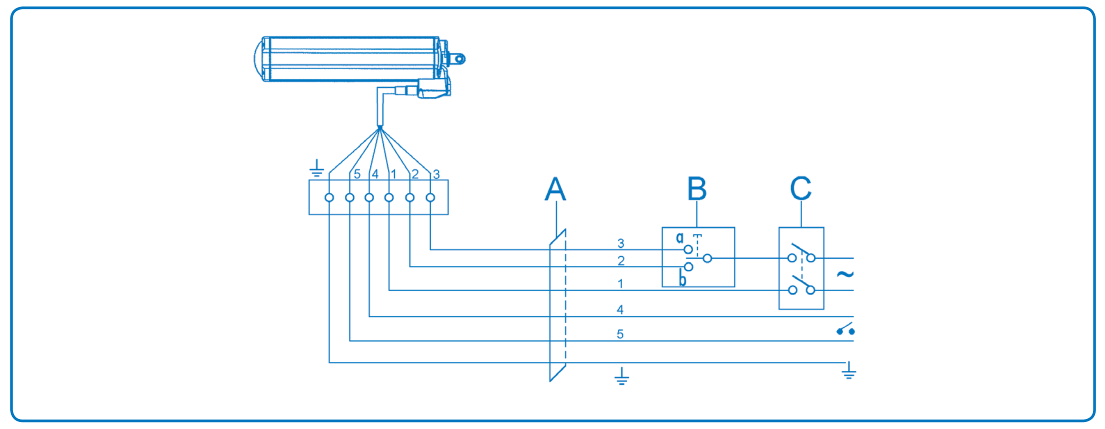

(I) Collegamento singolo di un attuatore provvisto di segnalazione di chiuso senza potenziale (versione speciale)
(GB) Connection of an actuator with closed signalling with no load (special version)
(F) Branchement individuel d'un vérin doté de signalisation de fermeture sans potentiel (version spéciale)
(D) Einzel-Anschluss eines Antriebs mit potentialfreier Anzeige Geschlossen (Sonderversion)
(E) Conexión única de un servomotor provisto de señalización de cerrado sin potencial (versión especial)
(P) Ligação individual de um actuador com sinalização de fechado sem potencial (versão especial)
(NL) Aansluiting van één actuator met signalering voor gesloten raam zonder potentiaal (speciale uitvoering)
(H) Egyetlen potenciál nélküli zárás jelzéssel rendelkező működtető szerkezet csatlakoztatása (speciális változat)
(SLO) Posamična povezava enega regulacijskega mehanizma, opremljenega z javljalnikom za zaprt položaj brez potenciala (posebna izvedba)
(CZ) Zapojení jednoho ovládacího mechanismu s beznapěťovou signalizací zavření (speciální verze)
(GR) Μονή σύνδεση ενός εφαρμοστήρα εφοδιασμένο με σήμανση κλειστού δίχως δυναμικό (ειδική έκδοση)
(SA) توصيل أحادي لمحرك تبديل مزود بإشارات تنبيه الغلق بدون جهد كهربائي (طراز خاص)

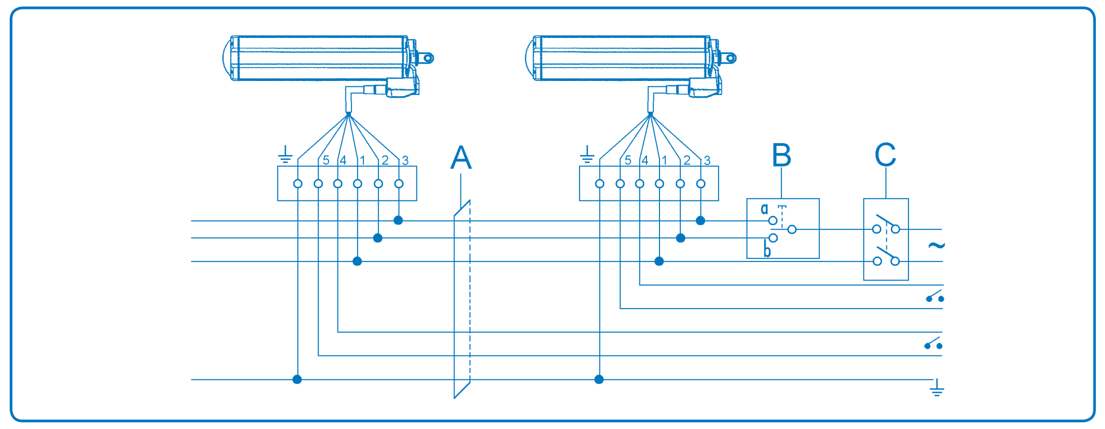

(I) Collegamento di più attuatori provvisti di segnalazione di chiuso senza potenziale (versione speciale).
(GB) Connection of more than one actuator with closed signalling with no load (special version).
(F) Branchement de plusieurs vérins dotés de signalisation de fermeture sans potentiel (version spéciale)
(D) Anschluss mehrerer Antriebe mit potentialfreier Anzeige Geschlossen (Sonderversion)
(E) Conexión de varios servomotores provistos de señalización de cerrado sin potencial (versión especial)
(P) Ligação de diversos actuadores com sinalização de fechado sem potencial (versão especial)
(NL) Aansluiting van meerdere actuatoren met signalering voor gesloten raam zonder potentiaal (speciale uitvoering)
(H) Több potenciál nélküli zárás jelzéssel rendelkező működtető szerkezet csatlakoztatása (speciális változat)
(SLO) Povezava več regulacijskih mehanizmov, opremljenih z javljalnikom za zaprt položaj brez potenciala (posebna izvedba)
(CZ) Zapojení více ovládacích mechanismů s beznapěťovou signalizací zavření (speciální verze)
(GR) Σύνδεση πολλών εφαρμοστήρων εφοδιασμένων με σήμανση κλειστού δίχως δυναμικό (ειδική έκδοση)
(SA) توصيل أكثر من محرك تبديل مزود بإشارات تنبيه الغلق بدون جهد كهربائي (طراز خاص)

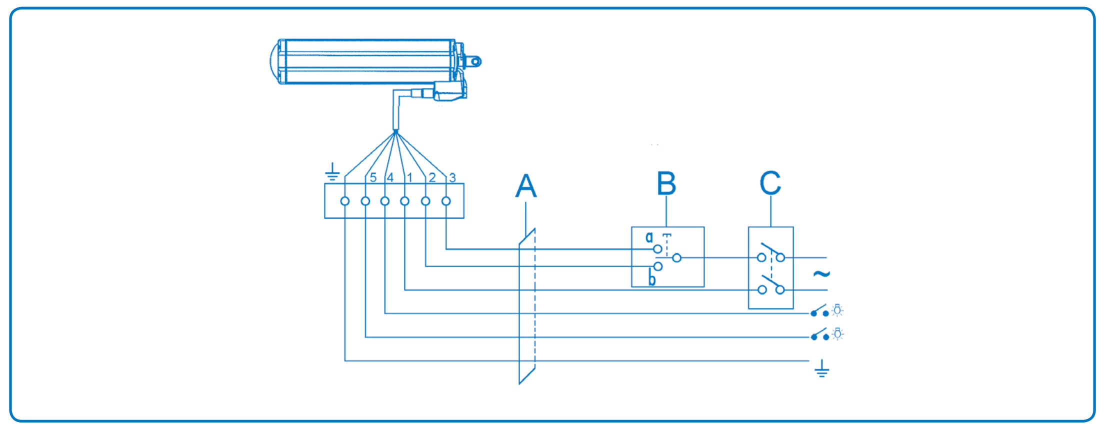

(I) Collegamento singolo di un attuatore provvisto di segnalazione aperto/chiuso con potenziale (versione speciale)
(GB) Connection of an actuator with closed/open signalling with oad (special version).
(F) Branchement individuel d'un vérin doté de signalisation d'ouverture/fermeture avec potentiel (version spéciale)
(D) Einzel-Anschluss eines Antriebs mit Anzeige offen/geschlossen mit Potential (Sonderversion)
(E) Conexión única de un servomotor provisto de señalización abierto/cerrado con potencial (versión especial)
(P) Ligação individual de um actuador com sinalização de aberto/fechado com potencial (versão especial)
(NL) Aansluiting van één actuator met signalering voor geopend/gesloten raam met potentiaal (speciale uitvoering)
(H) Egyetlen potenciállal rendelkező nyitás/zárás jelzéssel ellátott működtető szerkezet csatlakoztatása (speciális változat)
(SLO) Posamična povezava enega regulacijskega mehanizma, opremljenega z javljalnikom za odprt/zaprt položaj s potencialom (posebna izvedba)
(CZ) Zapojení jednoho ovládacího mechanismu s napěťovou signalizací zavření/otevření (speciální verze)
(GR) Μονή σύνδεση ενός εφαρμοστήρα εφοδιασμένο με σήμανση ανοικτού/κλειστού με δυναμικό (ειδική έκδοση)
(SA) توصيل أحادي لمحرك تبديل مزود بإشارات تنبيه الغلق\الفتح بجهد كهربائي (طراز خاص)

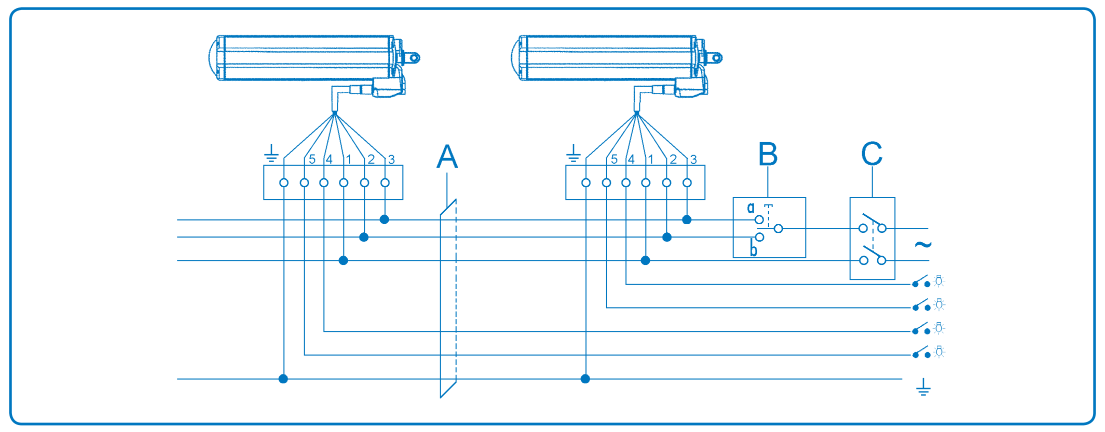

(I) Collegamento di più attuatori provvisti di segnalazione aperto/chiuso con potenziale (versione speciale).
(GB) Connection of more than one actuator with closed/open signalling with load (special version).
(F) Branchement de plusieurs vérins dotés de signalisation d'ouverture/ fermeture avec potentiel (version spéciale)
(D) Anschluss mehrerer Antriebe mit Anzeige offen/geschlossen mit Potential (Sonderversion)
(E) Conexión de varios servomotores provistos de señalización abierto/cerrado con potencial (versión especial)
(P) Ligação de diversos actuadores com sinalização de aberto/fechado com potencial (versão especial)
(NL) Aansluiting van meerdere actuatoren met signalering voor geopend/gesloten raam met potentiaal (speciale uitvoering)
(H) Több potenciállal rendelkező nyitás/zárás jelzéssel ellátott működtető szerkezet csatlakoztatása (speciális változat)
(SLO) Povezava več regulacijskih mehanizmov, opremljenih z javljalnikom za odprt/zaprt položaj s potencialom (posebna izvedba)
(CZ) Zapojení více ovládacích mechanismů s napěťovou signalizací zavření/otevření (speciální verze)
(GR) Σύνδεση πολλών εφαρμοστήρων εφοδιασμένων με σήμανση ανοικτού/κλειστού με δυναμικό (ειδική έκδοση)
(SA) توصيل أكثر من محرك تبديل مزود بإشارات تنبيه الغلق\الفتح بجهد كهربائي (طراز خاص)

(I) Possibili configurazioni di segnalazione da richiedere al momento dell'ordine:
- Segnalazione di chiuso senza potenziale: a stelo completamene rientrato si apre un contatto (NC) collegato ai conduttori N° 5 e N°4. Corrente massima con lampada ad incandescenza 1A.
- Segnalazione di aperto/chiuso con potenziale: a stelo completamente rientrato e finchè permane il comando di chiusura, viene erogata una tensione pari a quella di alimentazione tra il conduttore N°1 e il conduttore N°4. A stelo completamente esteso e finché permane il comando di apertura, viene erogata una tensione pari a quella di alimentazione fra il conduttore N°1 e il conduttore N°5. Corrente massima con lampada ad incandescenza 1A.

(GB) Possible signalling configuration to be requested when ordering:
- No-load closed signalling with completely retracted rod, a (N/O) contact connected to conductors no. 5 and no. 4 opens. Maximum current with incandescent lamp: 1A.
- Open/closed signalling with load with completely retracted road as long as the closing command lasts, the same voltage as the power supply is delivered between conductor no. 1 and conductor no. 4; with completely retracted road as long as the opening command lasts, the same voltage as the power supply is delivered between conductor no. 1 and conductor no. 5. Maximum current with incandescent lamp: 1A.

(F) Configurations de signalisation possibles à demander lors de la commande:
- Signalisation de fermeture sans potentiel à tige tout à fait rentrée, s'ouvre un contact (NF) relié aux conducteurs N° 5 et N° 4. Courant maximal avec lampe à incandescence 1 A.
- Signalisation d'ouverture/fermeture avec potentiel avec la tige tout à fait rentrée, aussi longtemps que la commande de fermeture est en place, la distribution de la tension correspond à celle de l'alimentation entre le conducteur N° 1 et le conducteur N° 4 ; alors que si la tige est entièrement sortie, aussi longtemps que la commande d'ouverture est en place, la distribution de la tension correspond à celle de l'alimentation entre le conducteur N° 1 et le conducteur N° 5. Courant maximal avec lampe à incandescence 1 A.

(D) Mögliche Anzeigekonfigurationen, Anfrage bei Auftrag:
- Potentialfreie Anzeige Geschlossen, bei vollständig eingefahrenem Schaft öffnet sich ein Kontakt (NC), der an die Leiter Nr. 5 und Nr. 4 angeschlossen ist. Höchststromstärke mit Glühlampe 1A.
- Anzeige Offen/Geschlossen mit Potential, bei vollständig eingefahrenem Schaft wird während der Dauer des Schließbefehls eine Spannung bereitgestellt, die der Versorgungsspannung zwischen dem Leiter Nr. 1 und dem Leiter Nr. 4 entspricht. Bei vollständig ausgefahrenem Schaft wird während der Dauer des Öffnungsbefehls eine Spannung bereitgestellt, die der Versorgungsspannung zwischen dem Leiter Nr. 1 und dem Leiter Nr. 5 entspricht. Höchststromstärke mit Glühlampe 1 A.

(E) Posibles configuraciones de señalización que deben solicitarse en el momento de efectuar el pedido:
- Señalización de cerrado sin potencial de vástago completamente adentro se abre un contacto (NC) conectado a los conductores N° 5 y N° 4. Corriente máxima con lámpara de incandescencia 1A
- Señalización de abierto/cerrado con potencial de vástago completamente adentro mientras permanece el mando de cierre, se suministra una tensión igual a la de alimentación entre el conductor N° 1 y el conductor N° 4, con vástago completamente extendido mientras permanece el mando de apertura, se suministra una tensión igual a la de alimentación entre el

(P) É possível pedir outras configurações de sinalização na encomenda:
- Sinalização de fechado sem potencial, como êmbolo completamente reentrado abre-se um contacto (NC) ligado aos condutores 5 e 4. Corrente máxima com lâmpada incandescente de 1A.
- Sinalização de aberto/fechado com potencial, com o êmbolo completamente reentrado enquanto permanecer o comando de fecho, é distribuída uma tensão equivalente à de alimentação entre o condutor 1 e o condutor 4, com o êmbolo completamente esticado enquanto permanece o comando de abertura, é distribuída uma tensão equivalente à de alimentação entre o condutor 1 e o condutor 5. Corrente máxima com lâmpada incandescente de1A.

(NL) Mogelijke signaleringsconfiguraties die bij bestelling moeten worden aangevraagd:
- Signalering voor gesloten raam zonder potentiaal: bij volledig ingeschoven stang wordt een contact (NC) geopend dat verbonden is met de geleiders Nr. 5 en Nr.4. Maximale stroom met gloeilamp 1A.
- Signalering voor geopend/gesloten raam met potentiaal: bij volledig ingeschoven stang wordt voor de duur van de sluitingsopdracht een spanning gegeven die gelijk is aan de voedingsspanning tussen de geleider Nr. 1 en de geleider Nr. 4, bij volledig uitgeschoven stang wordt voor de duur van de openingsopdracht een spanning gegeven die gelijk is aan de voedingsspanning tussen de geleider Nr.1 en de geleider Nr.5. Maximale stroom met gloeilamp 1A.

(H) A megrendelés időpontjában megjelölendő lehetséges jelzési konfigurációk:
- Zárás jelzés potenciál nélkül teljesen visszament rúdnál kinyílik egy érintkezés (NC), mely az 5. sz és 4 sz. huzalhoz van kötve. Maximális áramerősség 1A izzólámpával.
- Nyitás/zárás jelzés potenciállal teljesen visszament rúdnál amíg fennmarad a zárási parancs az 1.sz. huzal és a 4.sz. huzal között fennállóval egyenlő feszültség kapcsolódik be, teljesen kinyúlt rúdnál amíg fennmarad a nyitási parancs az 1.sz. huzal és a 5.sz. huzal között fennálló tápfeszültséggel egyenlő feszültség kapcsolódik be. Maximális áramerősség 1A izzólámpával.

(SLO) Različne konfiguracije javljanja, ki jih je treba zahtevati v trenutku naročila:
- Javljanje zaprtega položaja brez potenciala ob docela zaprtem iztegljivem držalu sproži kontakt (NC), povezan s prevodniki št. 5 in št. 4. Najvišja električna moč žarnice je 1A.
- Javljanje zaprtega/odprtega položaja s potencialom ob docela zaprtem iztegljivem držalu, dokler velja ukaz o zaprtem položaju, se sprošča napetost enaka napetosti napajanja med prevodnikoma št. 1 in št. 4, ob docela odprtem iztegljivem držalu, dokler velja ukaz o odprtem položaju, se sprošča napetost enaka napetosti napajanja med prevodnikoma št 1 in št. 5. Najvišji električni tok žarnice je 1A.

(CZ) Možné konfigurace signalizace, které si zákazník musí vyžádat při objednání zařízení:
- Beznapěťová signalizace zavření se zcela zasunutým dříkem; otevře se kontakt (NZ) zapojený na vodiče č. 5 a 4. Maximální proud se žárovkou 1A.
- Napěťová signalizace otevření/zavření se zcela zasunutým dříkem; dokud zůstane aktivní příkaz zavření, bude přiváděno napětí odpovídající přívodnímu napětí mezi vodičem č. 1 a vodičem č. 4. Signalizace se zcela vysunutým dříkem; dokud zůstane aktivní příkaz otevření, bude přiváděno napětí odpovídající přívodnímu napětí mezi vodičem č. 1 a vodičem č. 5. Maximální proud se žárovkou 1A

(GR) Πιθανά σχήματα σήμανσης για ζήτηση τη στιγμή της παραγγελίας:
- Σήμανση κλειστού δίχως δυναμικό βραχίονως ολοκληρωτικά επανερχόμενο ανοίγει μία επαφή (NC) συνδεδεμένη στους αγωγούς N° 5 και N°4. Μέγιστο ρεύμα με λάμπα πυρακτώσεως 1A.
- Σήμανση ανοικτό/κλειστό με δυναμικό βραχίονως ολοκληρωτικά επανερχόμενο μέχρι παραμονής της εντολής κλεισίματος, παρέχεται τάση ισοδύναμη με εκείνη της τροφοδοσίας μεταξύ αγωγού N°1 και αγωγού N°4, με βραχίονα τελείως εκτεταμένο μέχρι παραμονής της εντολής ανοίγματος, παρέχεται τάση ισοδύναμη με εκείνη της τροφοδοσίας μεταξύ αγωγού N°1 και αγωγού N°5. Μέγιστο ρεύμα με λάμπα πυρακτώσεως 1A.

(SA) بشكل عن طريقه يمكن استحضارها عند الطلب:
إشارة تنبيه الغلق بدون جهد كهربائي عند دخول الدعامة بالكامل يتم فتح اتصال (NC) متصل بالموصلات رقم 5 و رقم 4. الحد الأقصى للتيار مع لمبة بقوة 1 أمبير.
إشارة تنبيه الغلق \ الفتح بجهد كهربائي عند دخول الدعامة بالكامل ما دام أمر الغلق باقيا، يتم تدفق تيار كهربائي تكون شدته مساوية لشدة تيار التغذية بين الموصل رقم 1 و الموصل رقم 4، و عند تمدد الدعامة بالكامل ما دام أمر الفتح باقيا، يتم تدفق تيار كهربائي تكون شدته مساوية لشدة تيار التغذية بين الموصل رقم 1 و الموصل رقم 5. الحد الأقصى للتيار مع لمبة بقوة 1 أمبير.

(I) ERRORI DA EVITARE (GB) ERRORS TO BE AVOIDED (F) ERREURS À ÉVITER (D) ZU VERMEIDENDE FEHLER (E) ERRORES QUE DEBEN EVITARSE (P) ERROS A EVITAR (H) TE VERMIJDEN FOUTEN (NL) ELKERÜLENDŐ HIBÁK (SLO) NAPAKE, KI SE JIM JE TREBA IZOGNITI (CZ) CHYBY, KTERÝM JE NUTNÉ SE VYHNOUT (GR) ΛΆΘΗ ΠΡΟΣ ΑΠΟΦΥΓΉ (SA) أخطاء يجب تجنبها

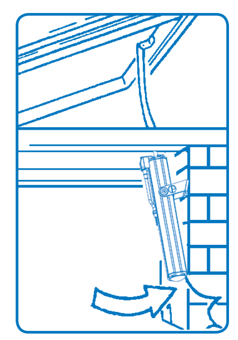

(I) L'attuatore non può ruotare per seguire l'apertura del serramento
(GB) The actuator cannot rotate to follow the window opening.
(F) Le vérin ne peut pas pivoter pour suivre l'ouverture de la menuiserie
(D) Der Antrieb kann sich nicht drehen, um die Fensteröffnung auszuführen.
(E) El servomotor no puede girar para seguir la apertura del cerramiento.
(P) O actuador não pode rodar para seguir a abertura do caixilho
(NL) De actuator kan niet met het openende raam meedraaien
(H) A működtető szerkezet nem tud forogni, hogy kövesse az ablak nyílását
(SLO) Regulacijski mehanizem se ne more vrteti, da bi sledil hodu okenskega okvira.
(CZ) Ovládací mechanismus se nemůže otáčet pro sledování dráhy otevírání okna
(GR) Ο εφαρμοστήρας δεν περιστρέφεται για να ακολουθήσει το άνοιγμα του κουφώματος
(SA) لا يمكن لف محرك التبديل لمتابعة فتح و حدة الإغلاق

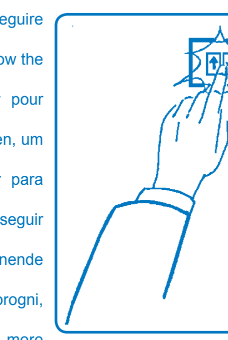

(I) Pulsantiera di comando a doppio pulsante non interbloccato
(GB) Dual-button control switch not interlocked.
(F) Tableau à poussoirs pour commande à deux boutons non interbloqués
(D) Doppeltastenschaltfeld nicht verriegelt
(E) Caja de pulsadores de mando de doble pulsador no interbloqueado.
(P) Teclado de comando com botão duplo não interligado
(NL) Bedieningstoetsen met twee niet geïsoleerde knoppen
(H) Vezérlő billentyűzet nem reteszelt kettős nyomógombbal
(SLO) Dvojno krmilno stikalo brez možnosti blokiranja.
(CZ) Tlačítkový ovládací panel se dvěma tlačítky bez blokování
(GR) Πληκτρολόγιο εντολής διπλού κόμβιου μή συνηρμοσμένο
(SA) لوحة مفاتيح التحكم ذات زر مزدوج لا يتشاركا في الغلق

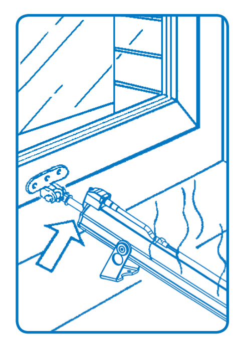

(I) Mancata o errata regolazione della corsa
(GB) Stroke has not been adjusted or has been incorrectly adjusted.
(F) Réglage manqué ou erroné de la course
(D) Fehlende oder falsche Hubeinstellung
(E) La carrera no se ha regulado o se ha regulado incorrectamente.
(P) Falta de regulação ou regulação errada do percurso
(NL) De openingswijdte van de actuator is niet of niet goed afgesteld
(H) A menet beállításának elmaradása vagy téves beállítása
(SLO) Neizvedena ali napačna nastavitev hoda.
(CZ) Neprovedené nebo chybné nastavení dráhy
(GR) Ελλειψη ή εσφαλμένη ρύθμιση της πορείας
(SA) عدم ضبط أو الضبط الخاطئ للمجرى

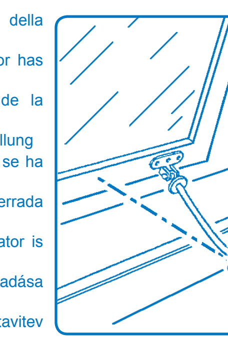

(I) Montaggio fuori asse dell'attuatore
(GB) Actuator misalignment
(F) Montage désaxé du vérin
(D) Achsenfalsche Montage des Antriebs
(E) Montaje fuera del eje del servomotor.
(P) Montagem desalinhada do actuador
(NL) De actuator is niet loodrecht ten opzichte van de as gemonteerd
(H) A működtető szerkezet tengelyen kívüli felszerelése
(SLO) Napačna soosna namestitev regulacijskega mehanizma.
(CZ) Montáž mimo osu ovládacího mechanismu
(GR) Συναρμολόγηση εκτός άξονα του εφαρμοστήρα
(SA) تركيب خارج محور محرك التبديل